SONY

4-103-425-**11** (1)

Datový Projektor

Návod k obsluze

CZ

VPL-CX85

© 2004 Sony Corporation

VAROVÁNÍ

Abyste předešli nebezpečí požáru nebo zasažení elektrickým proudem, nevystavujte tento přístroj dešti ani vlhkosti.

Aby nedošlo k zasažení elektrickým proudem, neotevírejte skříňku přístroje. Opravy svěřte pouze kvalifikovanému servisnímu technikovi.

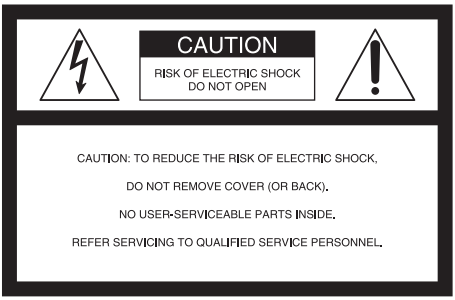

Tento symbol slouží jako upozornění uživatele na existenci neizolovaného "nebezpečného napětí" uvnitř přístroje, které může mít takovou velikost, jež může mít za následek zasažení osob elektrickým proudem.

Tento symbol slouží jako upozornění uživatele na existenci důležitých pokynů pro obsluhu a údržbu (servis), které tvoří příslušenství přístroje.

Pro zákazníky v USA

Pokud budete mít jakékoli dotazy, týkající se tohoto výrobku, můžete zavolat na telefonní číslo:
Sony Customer Information Service Center
1-800-222-7669 nebo http://www.sony.com/
Níže uvedené číslo slouží pouze pro záležitosti týkající se FCC.

Prohlášení o shodě

Obchodní název: SONY
Číslo modelu: VPL-CX85
Zodpovědná strana: Sony Electronics Inc.
Adresa: 16450 W. Bernardo Dr, San Diego, CA 92127 U.S.A.
Telefonní číslo: 858-942-2230

Toto zařízení je v souladu s Částí 15 předpisů FCC. Činnost zařízení je podmíněna následujícími dvěma podmínkami: (1) Toto zařízení nesmí způsobovat škodlivé rušení a (2) toto zařízení musí odolávat jakémukoliv přijatému rušení včetně rušení, které může způsobovat nežádoucí provoz.

Testy prokázaly, že toto zařízení odpovídá omezením kladeným na digitální zařízení Třídy B v souladu s Částí 15 Pravidel FCC. Tato omezení jsou stanovena proto, aby byla poskytnuta přiměřená ochrana před škodlivým rušením, jestliže je zařízení provozováno v domácích podmínkách. Toto zařízení generuje, používá a může vyzařovat vysokofrekvenční energii a pokud není nainstalováno a používáno v souladu s návodem k obsluze, může způsobovat rušení rádiových komunikací. Není zde však žádná záruka, že se toto rušení nevyskytne při určité konkrétní instalaci. Pokud je toto zařízení zdrojem rušení příjmu rozhlasu nebo televize, což lze prokázat vypnutím a opětovným zapnutím zařízení, je uživatel oprávněn pro dosažení omezení rušení provést několik následujících úprav:

– Změnit nasměrování nebo orientaci přijímací antény.
– Zvětšit vzdálenost mezi zařízením a rušeným přijímačem.
– Zapojit toto zařízení do síťové zásuvky zapojené do jiného obvodu, než ve kterém je zapojen rušený přijímač.
- Obraťte se na svého prodejce nebo na zkušeného opraváře radiopřijímačů/televizorů, který Vám poskytne radu a pomoc.

Provádění jakýchkoli změn nebo úprav, které nejsou výslovně povoleny v tomto návodu k obsluze, může mít za následek ztrátu práva uživatele na obsluhu tohoto zařízení.

Tento výrobek obsahuje rtuť. Likvidace tohoto výrobku může podléhat regulaci, je-li výrobek zakoupen v USA. Informace o likvidaci nebo recyklaci Vám poskytnou místní úřady nebo sdružení Electronics Industries Alliance (www.eiae.org http://www.eiae.org).

DŮLEŽITÉ UPOZORNĚNÍ

Toto zařízení vyhovuje limitům FCC pro vyzařování stanoveným pro neřízené prostředí.
Toto zařízení by mělo být nainstalováno a provozováno v minimální vzdálenosti 20 cm mezi zářičem a tělem (s výjimkou končetin: rukou, zápěstí a nohou).

LASER RADIATION
DO NOT STARE INTO BEAM
RAYONNEMENT LASER
NE PAS REGARDER DANS
LE FAISCEAU APPAREIL
A LASER DE CLASSE 2
LASER–STRAHLING,
NICHT IN DEN STRAHL
BLICKEN LASER KLASSE 2
EN-60825-1: 1994+A1+A2
IEC 60825-1: 1993+A1+A2

Tento štítek je umístěn v zadní části dálkového ovladače.

Tento štítek je umístěn v zadní části dálkového ovladače.

CAUTION
WAVE LENGTH:640-660nm
MAX OUTPUT:1mW
CLASS II LASER PRODUCT
COMPLIES WITH DHHS 21 CFR
SUBCHAPTER J
SONY CORPORATION
6-7-35 KITASHINAGAWA
SHINAGAWA-KU,TOKYO,JAPAN
A
MANUFACTURED;

Tento štítek je umístěn v zadní části dálkového ovladače.

AVOID EXPOSURE LASER RADIATION IS EMITTED FROM THIS APERTURE.

Tento štítek je umístěn v zadní části dálkového ovladače.

Z tohoto okna jsou vysílány laserové paprsky.

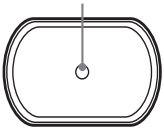

Upozornění

Použití jiných ovládacích prvků nebo provádění jiných přizpůsobení nebo postupů, než je uvedeno v tomto návodu, může způsobit nebezpečné vystavení osob záření.

Poznámky

- Neukazujte laserem na osoby ani se nedívejte do vysílače laserových paprsků.
- Pokud dálkový ovladač způsobí poruchu, zkonzultujte tento problém s kvalifikovaným personálem společnosti Sony. V souladu s podmínkami záruky Vám vyměníme dálkový ovladač za nový.

Pro zákazníky v Kanadě

Toto digitální zařízení Třídy B vyhovuje kanadským předpisům ICES-003.

Pro zákazníky ve Velké Británii

VAROVÁNÍ

TENTO PŘÍSTROJ MUSÍ BÝT UZEMNĚNÝ.

DŮLEŽITÉ UPOZORNĚNÍ

Vodiče síťové šňůry jsou barevně označeny následujícím kódem:
Zelenožlutý: Uzemnění
Modrý: Nulový vodič
Hnědý: Živý vodič
Protože barvy vodičů síťové šňůry tohoto přístroje nemusí odpovídat barevnému označení identifikujícímu svorky ve Vaší zástrčce, postupujte následujícím způsobem:
Vodič označený zelenožlutou barvou musí být připojen ke svorce v zástrčce, která je označena písmenem E nebo bezpečnostním symbolem uzemnění nebo zelenou barvou nebo zelenožlutou barvou.
Vodič označený modrou barvou musí být připojen ke svorce, která je označena písmenem N nebo černou barvou. Vodič označený hnědou barvou musí být připojen ke svorce, která je označena písmenem L nebo červenou barvou.

Zásuvka by se měla nacházet v blízkosti přístroje a měla by být snadno dostupná.

UPOZORNĚNÍ

V PŘÍPADĚ, ŽE BATERII VYMĚNÍTE ZA BATERII NESPRÁVNÉHO TYPU, HROZÍ NEBEZPEČÍ VÝBUCHU. ZLIKVIDUJTE POUŽITÉ BATERIE V SOULADU S TĚMITO POKYNY.

Obsah

Přehled

Bezpečnostní upozornění 7
Poznámky k instalaci 8
Nevhodné umístění 8
Nevhodné provozní podmínky 9
Provoz ve velkých nadmořských výškách 9
O dodávaných příručkách 10
Vlastnosti 10
Umístění a funkce ovládacích prvků 13
Horní/přední/levá strana 13
Zadní/pravá/spodní strana 13
Ovládací panel 14
Panel konektorů 15
Dálkový ovladač..... 16
Prezentační nástroj 18

Nastavení a promítání

Instalace projektoru 20
Připojení projektoru 21
Propojení s počítačem 21
Propojení s videorekordérem 23
Projekce 24
Vypnutí napájení 26

Funkce usnadňující používání

Volba jazyka menu 27
Bezpečnostní zámek 28
Další funkce 29
Přepnutí z inteligentní funkce Auto-setup na manuální nastavení 29
Ovládání počítače pomocí dodávaného dálkového ovladače (při použití USB kabelu) 29
Ovládání počítače pomocí dodávaného prezentačního nástroje (při použití funkce Air Shot) 29
Funkce Off & Go (Vypnout a odejít) 30
Funkce Direct Power On/Off (Přímé zapnutí/vypnutí napájení) 30
Efektivní nástroje pro Vaši prezentaci 30

Přizpůsobení a nastavení pomocí menu

Používání MENU 32
Menu PICTURE SETTING (Nastavení obrazu) 34
Menu INPUT SETTING (Nastavení vstupu) 35
Menu SET SETTING (Nastavení projektoru) 37
Menu MENU SETTING (Nastavení menu) 39
Menu INSTALL SETTING (Nastavení instalace) 40
Menu INFORMATION (Informace) 41

Údržba

Údržba 42
Výměna lampy 42
Čištění vzduchového filtru 43

CZ

Odstraňování problémů 45
Varovné zprávy 48
Upozorňovací zprávy 49

Ostatní

Technické údaje 50
Montážní schéma 57
Instalace na podlahu (Přední projekce) 57
Instalace pod strop (Přední projekce) 59
Přizpůsobení pomocí funkce “Side Shot” a “V Keystone” 61
Rozměry 63
Rejstřík 65

Bezpečnostní upozornění

Bezpečnost

- Zkontrolujte, zda provozní napětí Vašeho přístroje odpovídá napětí v místní síti.
- Pokud se dovnitř přístroje dostane jakýkoliv předmět nebo tekutina, odpojte přístroj neprodleně ze sítě a před dalším používáním jej nechte zkontrolovat kvalifikovaným servisním technikem.
- Pokud nebudete přístroj několik dnů požívat, vytáhněte síťovou napájecí šňůru přístroje ze síťové zásuvky.
- Při odpojování ze zásuvky držte síťovou šňůru za zástrčku. Nikdy netahejte za samotnou šňůru.
- Síťová zásuvka by se měla nacházet v blízkosti přístroje a měla by být snadno dostupná.
- Přístroj není odpojen od síťového napájecího napětí, pokud je síťová napájecí šňůra připojena do síťové zásuvky a to i ve chvílích, kdy je vypnutý.
- Nedívejte se do objektivu během doby, kdy je zapnutá lampa.
- Nepokládejte ruce nebo jiné předměty do blízkosti ventilačních otvorů. Vzduch vyfukovaný z těchto otvorů je horký.
- Dejte pozor, aby se prsty nezachytily pod regulátorem naklonění. Motorický regulátor naklonění projektoru se po zapnutí napájení automaticky vysune a při vypnutí napájení se automaticky zasune. Nedotýkejte se přístroje během doby, kdy je regulátor naklonění v provozu. Po dokončení automatické operace motorického regulátoru naklonění opatrně tento regulátor seřiďte.
- Nepokládejte pod přístroj látku nebo papír.

Osvětlení

- Aby byl obraz co nejlepší, nesmí na přední část promítacího plátna dopadat přímé světlo nebo sluneční světlo.
- Je doporučeno používat bodové osvětlení namontované pod strop. U zářivek používejte kryt, aby nedocházelo ke snížení kontrastního poměru.
- Zakryjte všechna okna, která jsou obrácena k promítacímu plátnu, neprůhlednými závěsy.
- Je vhodné nainstalovat přístroj v místnosti, kde podlaha a stěny nejsou vyrobeny z materiálu odrážejícího světlo. Pokud podlaha a stěny odrážejí světlo, doporučujeme změnit barvu koberců a tapet na tmavý odstín.

Prevence před přehřátím

Po vypnutí napájení tlačítkem I / ⏻ neodpojujte přístroj ze zásuvky ve zdi, dokud běží chladící ventilátor.

Upozornění

Projektor je vybaven vstupními a výstupními ventilačními otvory. Tyto otvory nezakrývejte ani do jejich blízkosti nestavte žádné předměty. Mohlo by dojít k přehřátí přístroje a zhoršení kvality obrazu nebo poškození projektoru.

Čištění

- Aby vypadal přístroj stále jako nový, čistěte jej pravidelně jemným hadříkem. Usazenou nečistotu je možné odstranit hadříkem lehce namočeným ve slabém roztoku čistícího prostředku. Nikdy nepoužívejte silná rozpouštědla jako např. ředidlo nebo benzen ani čistící prostředky s brusným účinkem, které by mohly poškodit povrch přístroje.
- Nedotýkejte se objektivu. Pokud je třeba odstranit prach z objektivu, použijte suchý a jemný hadřík. Nepoužívejte vlhký hadřík, roztok čistícího prostředku nebo ředidlo.
- V pravidelných intervalech čistěte filtr.

O LCD data projektoru

- Tento LCD data projektor je vyráběn vysoce precizní technologií. V obraze se však mohou objevit drobné černé a/nebo jasné body (červené, modré nebo zelené), které jsou trvale zobrazovány tímto LCD data projektorem. Tyto body vznikají při výrobním procesu a neznamenají závadu.

Poznámky k instalaci

Nevhodné umístění

Neinstalujte projektor v následujících podmínkách. **Takovéto umístění by mohlo způsobit závadu nebo poškození** projektoru.

Nedostatečná ventilace

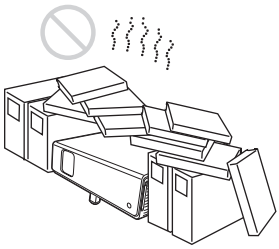

- Aby se předešlo přehřátí přístroje, zajistěte dostatečnou cirkulaci vzduchu. Nestavte přístroj na žádné povrchy (pokrývky, přikrývky a podobně) nebo do blízkosti materiálů (záclony, závěsy), které mohou blokovat ventilační otvory v přístroji. Jestliže se v důsledku blokování ventilace zvýší vnitřní teplota přístroje, teplotní senzor zobrazí varovnou zprávu “High temp.! Lamp off in 1 min.” a po jedné minutě se automaticky vypne napájení.
- Okolo přístroje ponechte alespoň 30 cm (11 7/8 palců) volného prostoru.
- Dejte pozor, aby se do ventilačních otvorů nenasály drobné předměty jako např. kousky papíru.

Velmi teplá a vlhká místa

- Vyvarujte se instalace přístroje v místech s velmi vysokou teplotou nebo vlhkostí nebo v místech s velmi nízkou teplotou.
- Aby nedocházelo ke kondenzaci vlhkosti, neinstalujte přístroj v místech, kde může docházet k náhlým nárůstům teploty.

Místa vystavená přímému proudění chladného nebo teplého vzduchu z klimatizační jednotky

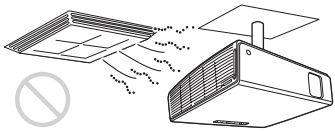

Instalace v takových místech může vlivem kondenzace vlhkosti nebo nárůstu teploty způsobit poruchu přístroje.

Místa poblíž senzoru tepla nebo kouře

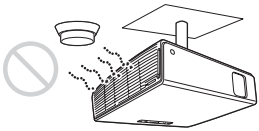

Může dojít k poruše senzoru.

Velmi prašné nebo silně zakouřené prostředí

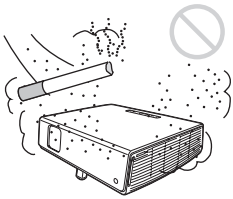

Vyvarujte se instalace přístroje ve velmi prašném prostředí nebo v prostředí s velkým množstvím kouře. Jinak dojde k ucpání vzduchového filtru, což může být příčinou poruchy nebo poškození přístroje. Prach zabraňující průchodu vzduchu filtrem může způsobit přehřátí přístroje. Provádějte pravidelné čištění filtru.

Nevhodné provozní podmínky

Nepoužívejte projektor za následujících provozních podmínek.

Přístroj postavený na výšku

Vyvarujte se používání přístroje postaveného na výšku. Přístroj by se mohl převrhnout a mohlo by dojít k jeho poruše.

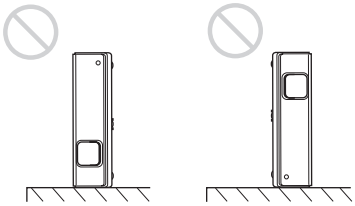

Naklánění přístroje na stranu

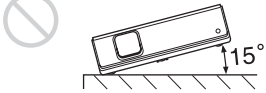

Vyvarujte se naklánění přístroje pod úhlem přesahujícím 15°; položte přístroj na rovnou plochu nebo jej namontujte pod strop.
Při nesprávném způsobu instalace může dojít ke stínování barev nebo výraznému snížení životnosti lampy.

Blokování ventilačních otvorů

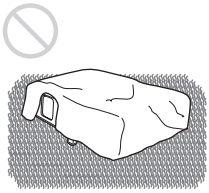

Nikdy nezakrývejte ventilační otvory přístroje (vstupní/výstupní) předměty jako je např. koberec se silnými vlákny; jinak hrozí přehřátí přístroje.

Podrobné informace o ventilačních otvorech (vstupních/výstupních) najdete v části viz “Umístění a funkce ovládacích prvků” na straně 13.

Provoz ve velkých nadmořských výškách

Pokud provozujete projektor v nadmořských výškách nad 1500 m, zapněte v menu INSTALL SETTING položku “High Altitude Mode”. Opomenutí nastavit tento režim při provozu projektoru ve velkých nadmořských výškách může mít na přístroj nepříznivý vliv - může např. dojít ke snížení spolehlivosti některých komponentů.

Poznámky k přenášení projektoru

Tento přístroj je vyroben vysoce precizní technologií. Při přenášení přístroje uloženého v přepravním pouzdře dávejte pozor, aby přístroj nespadl na zem a aby nebyl vystaven nárazu, který by mohl způsobit poškození přístroje. Při ukládání přístroje do přepravního pouzdra odpojte síťovou napájecí šňůru a všechny další propojovací kabely nebo karty a uložte dodávané příslušenství do kapsy přepravního pouzdra.

Poznámky k promítacímu plátnu

Při použití promítacího plátna s nerovným povrchem se může vlivem vzdálenosti mezi plátnem a projektorem nebo použitím funkce zvětšení (zoom) ve výjimečných případech zobrazovat proužkový vzor. Nejde o závadu projektoru.

O dodávaných příručkách

Názvy příruček

Součástí dodávky tohoto přístroje jsou následující příručky.

Návod k obsluze (tato příručka)

Tento návod k obsluze popisuje nastavení a ovládání přístroje.

Návod k obsluze pro Memory Stick (uložený na CD-ROM)

Tento návod k obsluze popisuje způsob zobrazení snímků pomocí souborů uložených na paměťové kartě **Memory Stick**.

Návod k obsluze pro Air Shot (uložený na CD-ROM)

Tento návod k obsluze popisuje způsob nastavení a ovládání funkce Air Shot.

Nápověda k programu PROJECTOR STATION for Air Shot (uložená na CD-ROM)

Tato nápověda popisuje způsob ovládání programu PROJECTOR STATION for Air Shot (funkce pro bezdrátové připojení).

Návod k obsluze pro datové médium pro USB (USB Storage Media)

Tento návod k obsluze popisuje způsob používání datového média pro USB.

Obslužný program pro bezdrátový USB modul pro LAN (uložený na CD-ROM)

Tento návod k obsluze popisuje způsob nastavení bezdrátového USB modulu pro LAN.

Nápověda k programu PROJECTOR STATION for Presentation (uložená na CD-ROM)

PROJECTOR STATION for Presentation je aplikační software pro vytváření souborů pro prezentaci, která se provádí pomocí paměťové karty **Memory Stick** bez připojení počítače.
Tato nápověda popisuje konfiguraci oken programu PROJECTOR STATION for Presentation a způsob jeho použití.

Poznámka

Pro čtení návodů k obsluze uložených na dodávaném CD-ROM musíte mít na počítači nainstalovanou aplikaci Adobe Reader verze 5.0 nebo vyšší verze.

Vlastnosti

Vysoký jas, vysoká kvalita obrazu

Vysoký jas

Tento projektor je vybaven vysoce účinným optickým systémem, který využívá nový unikátní optický systém Sony zahrnující nově vyvinuté LCD panely. Tento systém umožňuje, aby měla lampa 190 W UHP světelný výkon 3000ANSI lumenů.

Vysoká kvalita obrazu

Tři 0,79-palcové XGA panely s velmi vysokou aperturou a polem mikročoček s přibližně 790000 obrazovými body nabízejí rozlišení 1024 × 768 bodů (horizontálních/vertikálních) pro vstup RGB a 750 horizontálních TV řádků pro video vstup.

Rozmanitost síťových prezentací

K dispozici je funkce Air Shot

Funkce Air Shot umožňuje přenos dat z počítače do projektoru prostřednictvím bezdrátové sítě LAN.
Pomocí dodávané bezdrátové karty LAN (pro projektor) a bezdrátového USB modulu pro LAN (pro počítač) můžete provádět bezdrátovou prezentaci.
K dispozici je rovněž režim Simple, který umožňuje snadno spustit bezdrátovou prezentaci bez nutnosti nastavovat konfiguraci sítě a bezdrátové LAN, což je výhodné zejména tehdy, když nemáte s bezdrátovou LAN žádné zkušenosti.

Podrobné informace o funkci Air Shot najdete v "Návodu k obsluze pro funkci Air Shot" a "Nápovědě k programu PROJECTOR STATION for Air Shot", které jsou uloženy na dodávaném disku CD-ROM.

Prezentace bez připojení počítače

Díky **Memory Stick** můžete spustit jednoduchou prezentaci, aniž byste museli připojit počítač.
Součástí dodávky projektoru je program "PROJECTOR STATION for Presentation", který umožňuje vytvářet soubory pro prezentaci.

*Další informace najdete v "Návodu k obsluze pro **Memory Stick**" a v nápovědě k programu "PROJECTOR STATION for Presentation".*

Prezentační nástroj s laserovým ukazovátkem

Dodávaný prezentační nástroj umožňuje používat laserové ukazovátko nebo posouvat snímky při prezentaci pomocí Air Shot vpřed nebo vzad.

Tiché prostředí pro prezentaci

Díky ventilátoru s nízkou hlučností a potlačení zvuku nepříjemného pro uši můžete provádět optimální prezentace i v tichém prostředí.

Snadné nastavení a jednoduché ovládání

Inteligentní funkce Auto-setup

Stisknete jednoduše tlačítko pro zapnutí napájení a projektor automaticky provede nastavení vyžadovaná před použitím. Projektor otevře chránítko objektivu, zkoriguje vertikální lichoběžníkové zkreslení, provede detekci signálu a nastaví optimální podmínky projekce.

Motorický zoom/zaostření

Tento projektor je vybaven motorickým zoomem a motorickým zaostřovacím objektivem, díky kterým lze přizpůsobit velikost a zaostření obrazu pomocí dálkového ovladače mimo projektor.

Objektiv s krátkou ohniskovou délkou

Při projekci 80-palcového obrazu je projekční vzdálenost velmi krátká - cca. 2,4 m (7,8 stop), což umožňuje projekci na větší promítací plátno i v omezených prostorách.

Funkce Side Shot

Tento projektor podporuje funkci Side Shot (funkce pro korekci horizontálního lichoběžníkového zkreslení), která umožňuje projekci z boční strany promítacího plátna. Tím se rozšiřují možnosti instalace.

Funkce Off & Go

Chladicí ventilátor zabudovaný do projektoru bude pracovat i po vypnutí napájení a odpojení napájecí šňůry.
To umožňuje přesunout projektor na jiné místo ihned po jeho vypnutí.

Univerzální možnosti instalace

Možnost instalace na podlahu, pod strop nebo instalace pomocí naklonění

Kromě hlavní instalace na podlahu nebo pod strop můžete nainstalovat projektor nakloněním o 90 stupňů vzadu nebo o 90 stupňů vpředu.

Funkce pro přímé zapnutí/vypnutí napájení

Síťové napájení celého systému můžete přímo zapnout/vypnout pomocí jističe nebo jiného vypínače, aniž byste museli stisknout tlačítko napájení na projektoru.

Rozšiřitelnost systému pomocí sítě

Díky připojení k bezdrátové síti LAN můžete získat informace o stavu projektoru jako např. hodnotu časovače lampy nebo ovládat projektor z jiného místa pomocí internetového prohlížeče.

Bezpečnostní funkce

Bezpečnostní zámek

Tato funkce umožňuje po zapnutí projektoru zablokovat promítání obrazu na promítací plátno až do okamžiku, kdy zadáte požadované heslo.

Zámek tlačítek na panelu

Tato funkce uzamyká všechna ovládací tlačítka na ovládacím panelu projektoru a umožňuje použití tlačítek dálkového ovladače. To zamezuje nesprávnému ovládání projektoru.

- Windows je registrovaná ochranná známka společnosti Microsoft Corporation v USA a/nebo jiných zemích.
- VGA, SVGA, XGA a SXGA jsou registrované ochranné známky společnosti International Business Machines Corporation, U.S.A.
- Kensington je registrovaná ochranná známka společnosti Kensington Technology Group.
- Macintosh je registrovaná ochranná známka společnosti Apple Computer, Inc.
- VESA je registrovaná ochranná známka Video Electronics Standard Association.
- Display Data Channel je registrovaná ochranná známka Video Electronics Standard Association.
- **Memory Stick** a MEMORY STICK jsou ochranné známky společnosti Sony Corporation.
- Air Shot je ochranná známka společnosti Sony Corporation.
- Side Shot je ochranná známka společnosti Sony Corporation.

Umístění a funkce ovládacích prvků

Horní/přední/levá strana

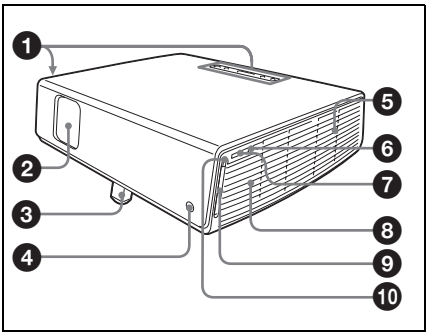

Zadní/pravá/spodní strana

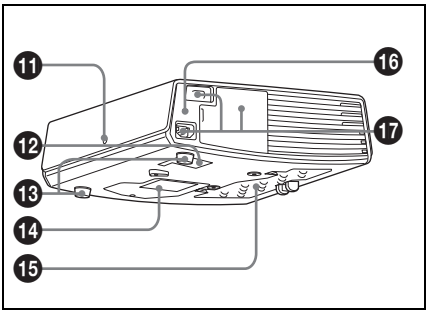

❶ Ovládací panel

Podrobné informace najdete v části "Ovládací panel" na straně 14.

❷ Chránítko objektivu (krytka objektivu)

Chránítko objektivu se po zapnutí napájení automaticky otevře.

❸ Motorický regulátor naklonění

❹ Přední senzor dálkového ovládání

❺ Ventilační otvory (výstupní)

❻ Indikátor přístupu

Svítí během přístupu ke kartě **Memory Stick**.
Nevytahujte **Memory Stick** během doby, kdy indikátor přístupu svítí.

❼ Slot pro Memory Stick

Zde můžete vkládat paměťovou kartu **Memory Stick**. Nikdy do tohoto slotu nevkládejte žádný jiný předmět než **Memory Stick**.

*Podrobné informace najdete v přiloženém "Návodu k obsluze pro **Memory Stick**" uloženém na CD-ROM.*

❽ Reproduktor

❾ Slot pro bezdrátovou kartu LAN

Zde můžete vložit dodávanou bezdrátovou kartu LAN. Nikdy do tohoto slotu nevkládejte žádný jiný předmět než dodávanou bezdrátovou kartu LAN.

Poznámky

Před uložením projektoru do přepravního pouzdra vyjměte bezdrátovou kartu LAN ze slotu pro bezdrátovou kartu LAN.

Podrobné informace najdete v Návodu k obsluze pro funkci Air Shot (uložený na CD-ROM).

❿ Tlačítko pro vysunutí bezdrátové karty LAN

⓫ Zadní senzor dálkového ovládání

⓬ Ventilační otvory (vstupní)

⓭ Regulátor (zadní podložka)

Otočením regulátoru doprava nebo doleva proveďte drobné seřízení naklonění promítaného obrazu.

⓮ Ventilační otvory (vstupní)/Kryt lampy

⓯ Ventilační otvory (vstupní)/ Kryt vzduchového filtru

Poznámky

- **Nepokládejte do blízkosti ventilačních otvorů žádné předměty - mohlo by dojít k přehřátí přístroje.**
- **Nepokládejte do blízkosti ventilačních otvorů ruce ani žádné jiné předměty - mohlo by dojít k přehřátí přístroje.**
- Aby zůstal zachován optimální výkon, **čistěte každých 1000 hodin vzduchový filtr** .

Podrobné informace - viz část "Čištění vzduchového filtru" na straně 43.

⓰ Bezpečnostní zámek

Pro připojení volitelného bezpečnostního lanka (Kensington). Adresa internetových stránek: http://www.kensington.com/

⓱ Konektor/Panel konektorů

Podrobné informace - viz část "Panel konektorů" na straně 15.

Ovládací panel

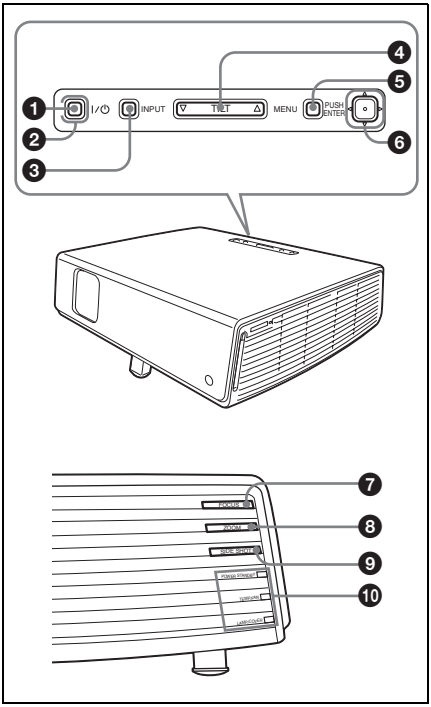

❶ Tlačítko I / ⏻ (zapnout/ pohotovostní režim)

Používá se pro zapnutí projektoru z pohotovostního režimu. Indikátor ON/STANDBY okolo tlačítka I / ⏻ se po zapnutí napájení rozsvítí zelenou barvou.

❷ Indikátor ON/STANDBY (umístěný okolo tlačítka I / ⏻)

Svítí nebo bliká za následujících podmínek:
– Svítí červeně, když je síťová napájecí šňůra zapojena do zásuvky ve zdi. Když je přístroj v pohotovostním režimu, můžete jej zapnout stiskem tlačítka I / ⏻.
– Svítí zeleně, když je zapnuto napájení.
– Bliká zeleně, když po vypnutí napájení tlačítkem I / ⏻ běží chladící ventilátor. Ventilátor běží přibližně 60 sekund po vypnutí napájení.

Podrobné informace o indikátorech I/⏻ najdete na straně 26.

❸ Tlačítko INPUT

❹ Tlačítko TILT

Podrobné informace - viz část “Projekce” na straně 24.

❺ Tlačítko MENU

Zobrazení menu na promítacím plátně. Po dalším stisku tohoto tlačítka toto menu zmizí.

❻ Tlačítko ENTER/Tlačítka se šipkami (△/▽/◁/▷)

Zápis nastavení položek v systému menu.
Výběr menu nebo provádění různých přizpůsobení.

❼ Tlačítka FOCUS +/–

Přizpůsobení zaostření obrazu.

❽ Tlačítka ZOOM +/–

Přizpůsobení velikosti obrazu.

❾ Tlačítko SIDE SHOT +/–

Přizpůsobení horizontálního lichoběžníkového zkreslení/korekce horizontálního lichoběžníkového zkreslení obrazu.

Podrobné informace najdete v části “Side Shot” na straně 40 a “Přizpůsobení pomocí funkce “Side Shot” a “V Keystone” na straně 61.

❿ Indikátory

- **POWER SAVING**
  Svítí, když je projektor v režimu úspory energie.
- **TEMP (Teplota)/FAN**
  Svítí nebo bliká za následujících podmínek:
  – Svítí, když teplota uvnitř projektoru vzroste na neobvykle vysokou hodnotu.
  – Bliká při poruše ventilátoru.

  Podrobné informace o indikátoru TEMP/FAN najdete na stranì 48.
- **LAMP/COVER**
  Svítí nebo bliká za následujících podmínek:
  – Svítí, když lampa je lampa na konci své životnosti nebo když má lampa příliš vysokou teplotu.
  – Bliká, když není pevně připevněn kryt lampy nebo kryt vzduchového filtru.

  Podrobné informace o indikátoru LAMP/COVER a TEMP/FAN najdete na straně 48.

Panel konektorů

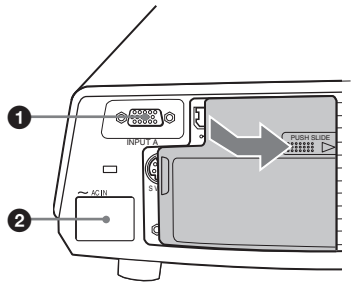

Při použití konektoru INPUT B nebo VIDEO IN otevřete kryt. Chcete-li kryt otevřít, stiskněte jej a posuňte doprava tak, aby zacvaknul.
Chcete-li kryt uzavřít, stiskem jej odblokujte a posuňte doleva.

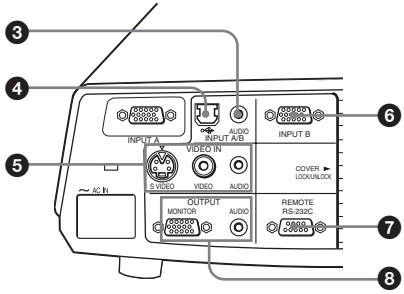

❶ Konektor INPUT A (HD D-sub 15-pólový, zásuvkový typ)

Vstup signálu z počítače, signálu video GBR, komponentního signálu nebo signálu DTV v závislosti na připojeném zařízení.
Pro připojení k výstupnímu konektoru zařízení pomocí dodávaného kabelu nebo volitelného kabelu.

Podrobné informace najdete v části “Propojení s počítačem” na straně 21 a “Propojení s videorekordérem” na straně 23.

❷ Zdířka AC IN

Pro připojení dodávané síťové napájecí šňůry.

❸ Konektor AUDIO (stereo mini) (společný vstup INPUT A/B)

Pokud chcete poslouchat zvuk z počítače, připojte k tomuto konektoru zvukový výstup z počítače.

❹ Konektor USB (zástrčka USB pro upstream, 4-pólová)

Připojte ke konektoru USB na počítači. Je-li projektor připojený k počítači, můžete pomocí dodávaného dálkového ovladače ovládat funkce myši.

❺ Konektor VIDEO IN (Video vstup)

Připojte k externímu video zařízení jako např. videorekordéru.

- **S VIDEO (mini DIN 4-pólový):** Pro připojení k výstupu S video (Y/C video výstup) na video zařízení.
- **VIDEO (typ phono):** Pro připojení ke kompozitnímu video výstupu na video zařízení.
- **AUDIO (stereo mini):** Pro připojení k audio výstupu videorekordéru.

❻ Konektor INPUT B (HD D-sub 15-pólový, zásuvkový typ)

Připojte k externímu zařízení jako je např. počítač.
Pro připojení k výstupu pro monitor na počítači pomocí volitelného kabelu.

❼ Konektor RS-232C (D-sub 9-pólový, zásuvkový typ)

Pro připojení počítače za účelem ovládání projektoru pomocí počítače.

❽ Konektor OUTPUT (HD D-sub 15-pólový, zásuvkový typ)

- **MONITOR:** Připojte ke konektoru pro vstup video signálu na monitoru. Na výstup tohoto konektoru jsou přiváděny signály z vybraného kanálu a počítačové signály pouze ze vstupů INPUT A nebo INPUT B.
- **AUDIO (konektor stereo mini):** Pro připojení k externím aktivním reproduktorům. Hlasitost reproduktorů lze ovládat pomocí tlačítek VOLUME+/– na dálkovém ovladači.

Pokud vyberete vstup INPUT A nebo B, bude na výstupu zvuk přiváděný do konektoru AUDIO, který je společný pro vstup INPUT A/B.

Pokud na vstupu INPUT C vyberete **Memory Stick**, bude na výstupu zvuk uložený na paměťové kartě **Memory Stick**.
Pokud vyberete funkci “Air Shot”, nebude na výstupu žádný zvuk.

Pokud vyberete VIDEO nebo S VIDEO, bude na výstupu zvuk přiváděný do konektoru AUDIO na vstupu VIDEO IN.

Dálkový ovladač

Tlačítka, která mají stejný název jako tlačítka na ovládacím panelu přístroje, mají stejnou funkci.

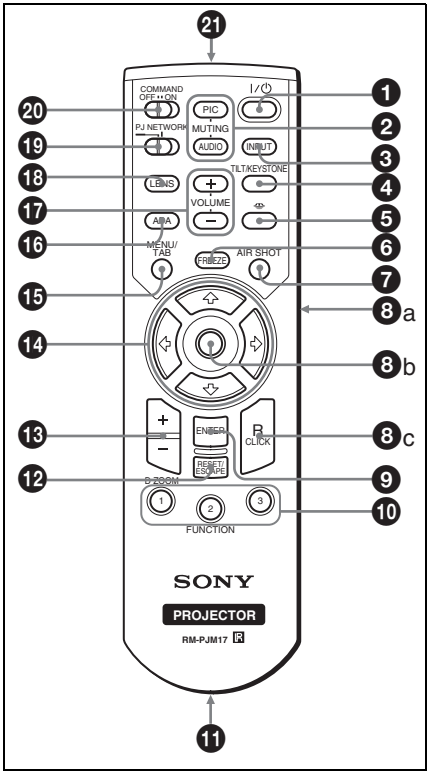

❶ Tlačítko I / ⏻ (zapnout/ pohotovostní režim)

❷ Tlačítka MUTING

Vypnutí obrazu a zvuku.

- **PIC:** Vypnutí obrazu. Po dalším stisku tohoto tlačítka se obraz obnoví.
- **AUDIO:** Stiskněte pro dočasné vypnutí zvuku z reproduktoru a výstup zvuku na konektor AUDIO v sekci OUTPUT. Pro obnovení reprodukce zvuku stiskněte znovu toto tlačítko nebo stiskněte tlačítko VOLUME +.

❸ Tlačítko INPUT

❹ Tlačítko TILT/KEYSTONE (Korekce vertikálního/ horizontálního lichoběžníkového zkreslení)

Manuální seřízení naklonění projektoru nebo horizontálního/vertikálního lichoběžníkového zkreslení obrazu. Po každém stisku tohoto tlačítka se zobrazí menu Tilt, menu V Keystone a menu Side Shot. Proveďte seřízení pomocí tlačítek se šipkami (↑/↓/←/→).

❺ Tlačítko (Memory Stick)

Zobrazení domovského menu Memory Stick. Pokud je vstupní signál jiný než **Memory Stick**, provede se přepnutí na **Memory Stick**. Pokud se v domovském menu Memory Stick nacházejí snímky k zobrazení, spustí se slide show (prezentace).

*Podrobné informace najdete v Návodu k obsluze pro **Memory Stick** (uložený na CD-ROM).*

❻ Tlačítko FREEZE

Zmrazení promítaného obrazu. Pro deaktivaci zmrazení obrazu stiskněte znovu toto tlačítko.

❼ Tlačítko AIR SHOT

Zobrazení domovského menu Air Shot. Pokud je vstupní signál jiný než Air Shot, provede se přepnutí na Air Shot. Při použití Air Shot se zobrazí okno se seznamem počítačů, které lze připojit.

Podrobné informace o funkci Air Shot najdete v Návodu k obsluze pro funkci Air Shot (uložený na CD-ROM).

❽ Tlačítka pro emulaci myši

Tato tlačítka fungují jako tlačítka myši počítače pouze tehdy, když je projektor připojený k počítači pomocí USB kabelu.

Podrobné informace - viz část "Ovládání počítače pomocí dodávaného dálkového ovladače (při použití USB kabelu)" na straně 29.

❾ Tlačítko ENTER

❿ Tlačítka FUNCTION 1, 2, 3

Tato tlačítka nemají pro tento přístroj žádné využití.

⓫ Držák řemínku

Pro připevnění řemínku.

⓬ Tlačítko RESET/ESCAPE

Funguje jako tlačítko RESET. Inicializace hodnoty položky na hodnotu přednastavenou u výrobce nebo návrat zvětšeného obrazu na jeho původní velikost.. Toto tlačítko je aktivní tehdy, když je na plátně zobrazeno menu nebo nastavitelná položka.

⓭ Tlačítko D ZOOM (Digitální zvětšení) +/–

Zvětšuje obraz v požadovaném místě na promítacím plátně.

⓮ Tlačítka se šipkami (↑/↓/←/→)

⓯ Tlačítko MENU/TAB

Funguje jako tlačítko MENU.

⓰ Tlačítko APA (Auto Pixel Alignment)

Automatické přizpůsobení obrazu na nejjasnější obraz během doby, kdy je na vstupu signál z počítače.

Podrobné informace o funkci APA najdete v části "Smart APA" v menu SET SETTING na straně 37.

⓱ Tlačítka VOLUME +/–

⓲ Tlačítko LENS

Po každém stisku tohoto tlačítka se bude střídavě zobrazovat menu Focus adjustment (Přizpůsobení zaostření) a menu Zoom adjustment (Přizpůsobení velikosti).

⓳ Přepínač PJ/NETWORK (Projektor/Síť)

Za normálních okolností nastavte tento přepínač na “PJ”.

⓴ Přepínač COMMAND ON/OFF

Když je tento přepínač nastaven na OFF, nefunguje žádné tlačítko dálkového ovladače. Tím se šetří energie baterií.

㉑ Infračervený vysílač

Vložení baterií

1 Zatlačte na víčko a posunutím jej otevřete. Poté vložte dvě tužkové baterie velikosti AA (R6) (jsou součástí dodávky); dbejte na dodržení správné polarity.

Za současného stisku víčko posuňte.

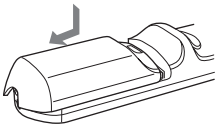

Baterie vkládejte stranou ⊖ napřed.

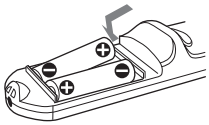

2 Vraťte víčko na své místo.

Prezentační nástroj

Při projekci obrazu s využitím funkce Air Shot můžete ovládat soubor s prezentací vytvořený v aplikaci Microsoft PowerPoint.

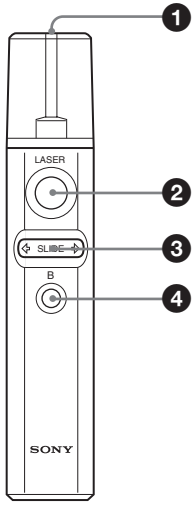

❶ Vysílač laserových paprsků

❷ Tlačítko LASER

Během stisku tohoto tlačítka je z vysílače laserových paprsků vyzařován laserový paprsek.

❸ Tlačítko SLIDE ⇦/⇨

Používá se pro změnu stránek slide show (prezentace) směrem vpřed/vzad.

❹ Tlačítko B

Toto tlačítko odpovídá tlačítku “B” na klávesnici.
Pokud toto tlačítko stisknete během slide show, zobrazí se černá obrazovka. Chcete-li zobrazení černé obrazovky zrušit, stiskněte znovu toto tlačítko.

Vložení baterií

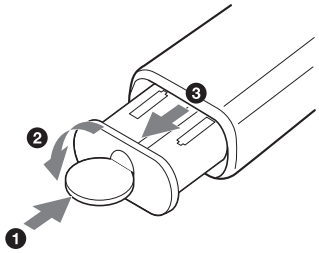

Otevřete kryt (❷) pomocí mince (❶) a vyjměte pouzdro pro baterie (❸). Vložte dvě baterie velikosti AAA (R03); dbejte na dodržení správné polarity.

Poznámky k laserovému paprsku

- Nedívejte se do vysílače laserových paprsků.
- Neukazujte laserovým paprskem na žádné osoby.

Poznámky k používání dálkového ovladače/prezentačního nástroje

- Zajistěte, aby infračerveným paprskům používaným pro komunikaci mezi dálkovým ovladačem/prezentačním nástrojem a senzorem dálkového ovládání na projektoru nestály v cestě žádné překážky. Nasměrujte dálkový ovladač/prezentační nástroj směrem k přednímu nebo zadnímu senzoru dálkového ovládání.
- Provozní rozsah je omezený. Čím kratší je vzdálenost mezi dálkovým ovladačem/prezentačním nástrojem a projektorem, tím širší je úhel, pod kterým lze pomocí ovladače ovládat projektor.

Instalace projektoru

Vzdálenost mezi objektivem a plátnem je různá v závislosti na rozměru promítacího plátna. Jako vodítko použijte následující tabulku.

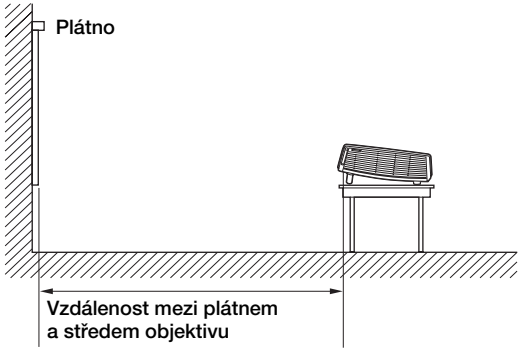

Jednotky: m (stopy)

Velikost plátna (palce)	40	60	80	100	120	150	180	200	250	300
Minimální vzdálenost	1,2 (3,9)	1,8 (5,9)	2,4 (7,9)	3,0 (9,8)	3,6 (11,8)	4,5 (14,8)	5,4 (17,7)	6,0 (19,7)	7,5 (24,6)	9,0 (29,5)
Maximální vzdálenost	1,4 (4,6)	2,0 (6,6)	2,7 (8,9)	3,4 (11,2)	4,1 (13,5)	5,2 (17,1)	6,2 (20,3)	6,9 (22,6)	8,7 (28,5)	10,4 (34,1)

Mezi skutečnou hodnotou a hodnotou uvedenou v předchozí tabulce mohou existovat drobné odlišnosti.

Podrobné informace o instalaci najdete v části “Montážní schéma” na straně 57.

Připojení projektoru

Při připojování projektoru dbejte následujících pokynů:

- Než začnete přístroje propojovat, vypněte napájení všech připojovaných zařízení.
- Pro každé propojení použijte správný typ kabelů.
- Dbejte na pevné připojení kabelů; neúplně zasunuté konektory mohou být příčinou zvýšení šumu a zhoršení kvality obrazu. Při odpojování kabelů tahejte za konektory kabelů, nikoliv za samotné kabely.

Pokud budete realizovat připojení k bezdrátové síti LAN pomocí funkce Air Shot, přečtěte si "Návod k obsluze pro funkci Air Shot" uložený na CD-ROM.

Při připojování projektoru postupujte podle obrázků na následujících stránkách.

Propojení s počítačem

Tato kapitola popisuje způsob připojení projektoru k počítači.
Další informace naleznete také v příručce, kterou jste dostali k Vašemu počítači.

Připojení počítače

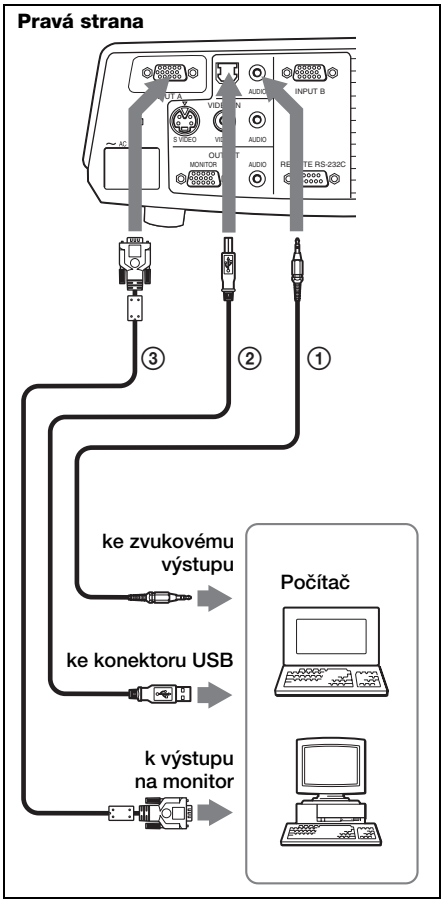

① Stereofonní propojovací audio kabel (není součástí dodávky) (Použijte bezodporový kabel.)
② Kabel USB (je součástí dodávky) (Připojte kabel USB, chcete-li používat bezdrátovou myš.)
③ Kabel HD D-sub 15-pólový (je součástí dodávky)

Poznámky

- Projektor dokáže zpracovat signály VGA, SVGA, XGA, SXGA a SXGA+.

Doporučujeme však nastavit výstupní režim počítače pro externí monitor na XGA.
- Pokud nastavíte počítač (např. notebook) tak, aby byl na výstupu signál jak pro zobrazovací zařízení počítače, tak i pro externí monitor, nemusí se obraz na externím monitoru zobrazovat správně. Nastavte počítač tak, aby se na výstup posílal jen signál pro externí monitor.

Podrobné informace si prosím vyhledejte v návodu k obsluze, který je součástí dodávky Vašeho počítače.

O funkci USB

Při prvním připojení projektoru k počítači pomocí kabelu USB rozpozná počítač automaticky zařízení USB human interface device (funkce bezdrátové myši).

Doporučené provozní prostředí

Pokud používáte funkci USB, připojte USB kabel podle výše uvedeného obrázku. Funkci USB lze používat na počítači se standardní instalací Windows 98, Windows 98 SE, Windows ME, Windows 2000 nebo Windows XP.

Poznámky

- Pokud je počítač připojen pomocí USB kabelu k projektoru, mohou se při jeho spouštění objevit problémy. V takovém případě odpojte USB kabel, restartujte počítač a pak pomocí USB kabelu připojte počítač k projektoru.
- Spolupráce projektoru s režimy řízení spotřeby energie suspend a standby není garantována. Pokud používáte projektor v režimu suspend nebo standby, odpojte projektor z USB portu počítače.
- Funkčnost nelze zaručit u všech počítačů s výše uvedenými doporučenými operačními systémy.
- Ke kartě **Memory Stick**, vložené do slotu Memory Stick v projektoru, nelze přistupovat z programu PROJECTOR STATION for Presentation.

Připojení k počítači Macintosh

Pro připojení k počítači Macintosh vybavenému výstupním video konektorem se dvěma řadami vývodů použijte běžně dostupný adaptér. Pokud k počítači Macintosh s podporou, který podporuje připojíte pomocí USB kabelu projektor, budete moci používat funkce bezdrátové myši.

Propojení s videorekordérem

Tato kapitola popisuje způsob připojení projektoru k videorekordéru.
Další informace si prosím vyhledejte v návodu k obsluze připojovaného zařízení.

Připojení k výstupnímu konektoru video nebo S video

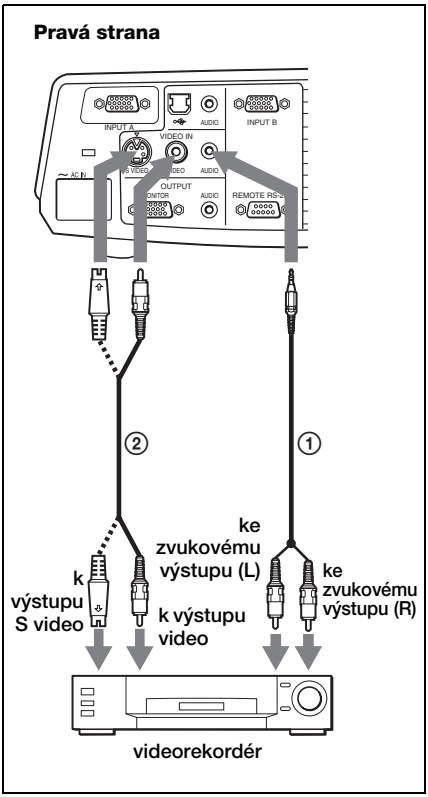

① Stereofonní propojovací audio kabel (není součástí dodávky) (Použijte bezodporový kabel.)
② Video kabel (není součástí dodávky) nebo kabel S-Video (není součástí dodávky)

Připojení k výstupu video GBR/ komponentnímu výstupu

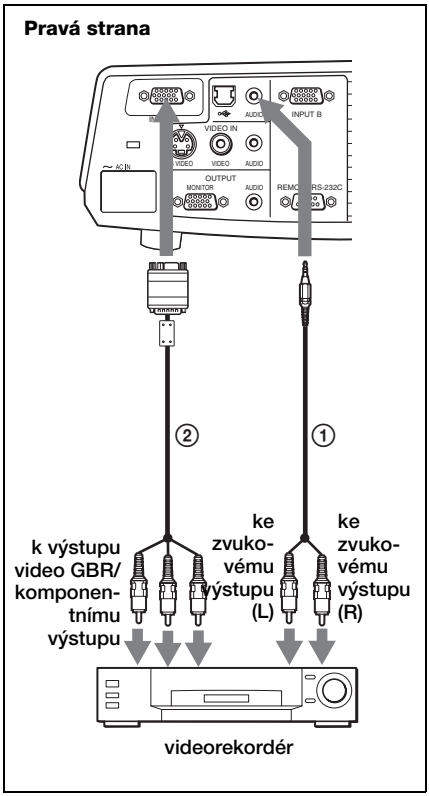

① Stereofonní propojovací audio kabel (není součástí dodávky) (Použijte bezodporový kabel.)
② Signálový kabel SMF-402 (není součástí dodávky)
HD D-sub 15-pólový (zástrčkový typ) ↔ 3 × konektor phono

Poznámky

- Nastavte poměr stran pomocí položky “Wide Mode” v menu INPUT SETTING v závislosti na vstupním signálu.
- Pokud připojujete projektor ke konektoru video GBR nebo konektoru s komponentním výstupem, nastavte položku “Input-A Signal Sel.” v menu SET SETTING na hodnotu “Video GBR” nebo “Component”.
- Při vstupu externího sync signálu ze zařízení video GBR/komponentního zařízení použijte kompozitní sync signál.

Projekce

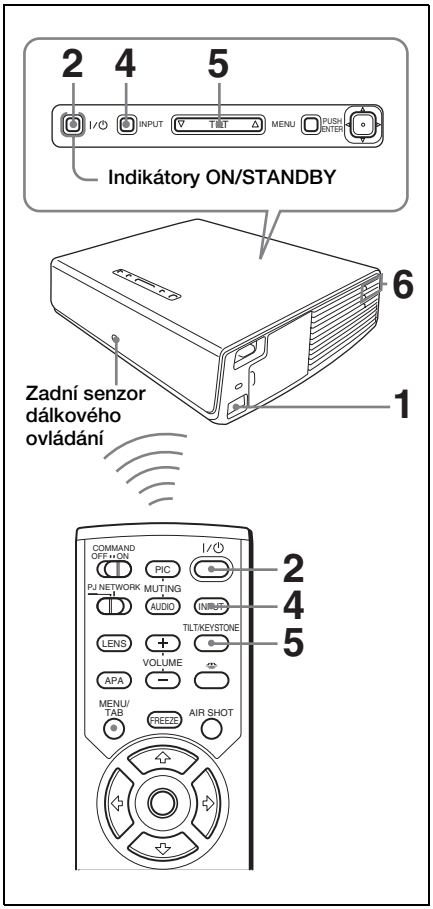

1 Po připojení všech zařízení zapojte síťovou napájecí šňůru do zásuvky ve zdi.

Indikátor ON/STANDBY se červeně rozsvítí a projektor se přepne do pohotovostního režimu.

2 Stiskněte tlačítko **I** / ⏻.

Indikátor ON/STANDBY se rozsvítí zeleně a spustí se inteligentní funkce Auto-setup (automatické nastavení). Otevře se chránítko objektivu a motorický regulátor naklonění se zvedne a zastaví v naposledy nastavené poloze.

Poznámka

Po zapnutí projektoru se zobrazí startovací obrazovka.
Podrobné informace o Startovací obrazovce najdete v přiloženém "Návodu k obsluze pro **Memory Stick**", který je uložený na CD-ROM.

3 Zapněte zařízení připojené k projektoru.

4 Stiskem tlačítka INPUT vyberte zdroj vstupního signálu.

Po každém stisku tohoto tlačítka se následujícím způsobem změní vstupní signál:

INPUT-A → INPUT-B → INPUT-C → VIDEO → S-VIDEO

Pro vstup z	Stiskem INPUT zobrazte
Počítače připojeného ke konektoru INPUT A	INPUT-A
Počítače připojeného ke konektoru INPUT B	INPUT-B
Air Shot/**Memory Stick** (při použití Air Shot/ **Memory Stick**)	INPUT-C
Video zařízení připojeného ke vstupnímu konektoru VIDEO	VIDEO
Video zařízení připojeného ke vstupnímu konektoru S VIDEO	S-VIDEO

Funkce Smart APA (Auto Pixel Alignment) přizpůsobí obraz z připojeného zařízení tak, aby bylo dosaženo čisté projekce.

Poznámky

- U vstupu INPUT C můžete přepínat mezi vstupem z "Air Shot" nebo "**Memory Stick**" výběrem příslušné položky z výběrového menu INPUT C nebo stiskem tlačítka nebo tlačítka AIR

SHOT na dálkovém ovladači.
Na obrazovce se zobrazí domovské menu Air Shot Home nebo Memory Stick Home.

- Pokud je funkce “Auto Input Search” (Automatické vyhledávání vstupu) nastavena na “On” vyhledává projektor vstupní signály z připojených zařízení a zobrazí vstupní kanál, ve kterém jsou nalezeny vstupní signály.

  Podrobné informace - viz. část “Auto Input Search” na straně 38.

- Funkce Smart APA je účinná pouze při vstupních signálech z počítače.

5 Přepněte na zařízení, jehož výstupní signál má být přiveden do projektoru.

V závislosti na typu počítače (např. notebook nebo počítač s vestavěnou LCD obrazovkou) budete možná muset přepnout počítač tak, aby posílal výstupní signál do projektoru - buď stiskem určité kombinace kláves (např., LCD/VGA, ▢/▣, atd.) nebo změnou nastavení počítače.

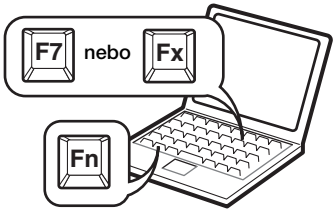

6 Přizpůsobte horní a dolní polohu obrazu.

Přizpůsobení pomocí dálkového ovladače

Stiskněte tlačítko TILT/KEYSTONE na dálkovém ovladači pro zobrazení menu Tilt a přizpůsobte naklonění pomocí tlačítek ↑/↓/←/→.

Přizpůsobení pomocí ovládacího panelu

Stiskněte tlačítko TILT △ nebo ▽ pro přizpůsobení naklonění projektoru.

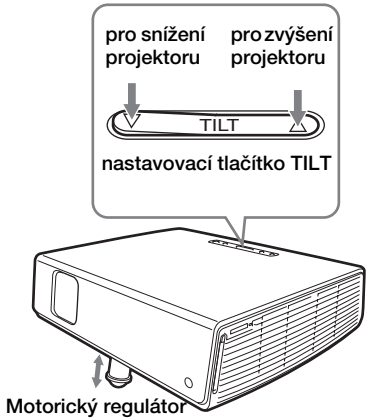

Motorický regulátor naklonění

Poznámky

- Když provádíte pomocí tlačítka TILT seřízení motorického regulátoru naklonění, provádí se současně přizpůsobení vertikálního lichoběžníkového zkreslení. Pokud nechcete, aby se provádělo toto automatické přizpůsobení lichoběžníkového zkreslení, nastavte položku V Keystone na “Manual.” (Viz. strana 40.)
- Pokud jste nastavili položku “V Keystone” na “Auto” bude se automaticky provádět korekce “V Keystone” (vertikálního lichoběžníkového zkreslení).
  V závislosti na pokojové teplotě a úhlu plátna však nemusí být přizpůsobení dokonalé. V takovém případě proveďte manuální přizpůsobení.
- Opakovaným stiskem tlačítka TILT/KEYSTONE na dálkovém ovladači zobrazte na plátně “V Keystone” a pomocí tlačítka ↑/↓/←/→ proveďte přizpůsobení. Zkorigovaná hodnota zůstane v platnosti až do okamžiku vypnutí napájení.
- Dejte pozor, aby Vám projektor nepřiskřípnul prsty.

•V případě, že je vysunutý motorický regulátor naklonění, netlačte na horní část projektoru silou.
Mohlo by dojít k poruše.

7 Přizpůsobte horizontální lichoběžníkové zkreslení ( )obrazu pomocí funkce “Side Shot.”

Přizpůsobení pomocí dálkového ovladače
Pomocí tlačítka TILT/KEYSTONE na dálkovém ovladači zobrazte menu Side Shot (horizontální lichoběžníkové zkreslení/korekce horizontálního lichoběžníkového zkreslení) a přizpůsobte naklonění pomocí tlačítek ↑/↓/←/→.

Přizpůsobení pomocí ovládacího panelu
Pomocí tlačítka SIDE SHOT +/ – na ovládacím panelu přizpůsobte zkreslení.
Podrobné informace - viz část “Přizpůsobení pomocí funkce “Side Shot” a “V Keystone”” na straně 61.

8 Přizpůsobte velikost obrazu a zaostření.

Přizpůsobení pomocí dálkového ovladače
Stiskem tlačítka LENS vyberte přizpůsobovanou položku a pak pomocí tlačítka ↑/↓/←/→ proveďte přizpůsobení. Po každém stisku tohoto tlačítka se menu změní v pořadí LENS FOCUS a LENS ZOOM.

Přizpůsobení pomocí ovládacího panelu
Pomocí tlačítek projektoru ZOOM +/– přizpůsobte velikost obrazu a pomocí tlačítek FOCUS+/– přizpůsobte zaostření.

Vypnutí napájení

1 Stiskněte tlačítko I / ⏻.
Zobrazí se zpráva “POWER OFF? Please press I / ⏻ key again.”, prostřednictvím které Vás systém žádá o potvrzení úmyslu vypnout napájení.

Poznámky

Tato zpráva zmizí, jestliže stisknete jakékoliv tlačítko s výjimkou tlačítka I / ⏻ nebo jestliže po dobu 5 sekund nestisknete žádné tlačítko.

2 Stiskněte znovu tlačítko I / ⏻.
Chránítko objektivu se uzavře a motorický regulátor naklonění se zasune do projektoru. Indikátor ON/STANDBY bude zeleně blikat a ventilátor zůstane po dobu dalších 60 sekund zapnutý, aby snížil vnitřní teplotu přístroje. Indikátor ON/STANDBY bude rovněž během prvních 45 sekund rychle blikat. Během této doby nebudete moci indikátor ON/STANDBY stiskem tlačítka I / ⏻ znovu rozsvítit.

3 Poté, co přestane běžet ventilátor a indikátor ON/STANDBY se rozsvítí červenou barvou, vytáhněte síťovou napájecí šňůru ze zásuvky ve zdi.

Pokud nemůžete potvrdit zprávu zobrazenou na plátně

Pokud nemůžete za určitých okolností potvrdit zprávu zobrazenou na plátně, můžete vypnout napájení přidržením tlačítka I/ ⏻ po dobu přibližně 2 sekund (namísto provedení kroků **1** a **2**).

Poznámka

- Vnitřní obvody funkcí Off & Go a Direct Power On/Off mohou způsobit, že ventilátor bude krátkou dobu pokračovat v činnosti i po stisku tlačítka I / ⏻ za účelem vypnutí napájení a změně barvy indikátoru ON/STANDBY na červenou.

Volba jazyka menu

Můžete zvolit některý ze třinácti jazyků pro zobrazování menu a dalších informací na promítacím plátně. Z výroby je nastavena angličtina (English).
Pokud chcete jazyk menu změnit, postupujte následujícím způsobem:

1 Zapojte síťovou napájecí šňůru do zásuvky ve zdi.

2 Stiskem tlačítka I / ⏻ zapněte projektor.

3 Stiskněte tlačítko MENU.
Zobrazí se menu.
Aktuálně vybrané menu je zobrazeno jako žluté tlačítko.

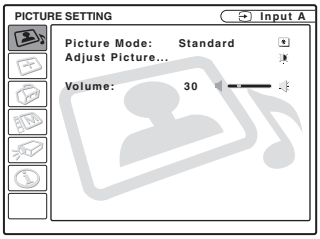

4 Stiskem tlačítka ⬆ nebo ⬇ vyberte menu MENU SETTING a pak stiskněte tlačítko ➡ nebo ENTER.
Zobrazí se vybrané menu.

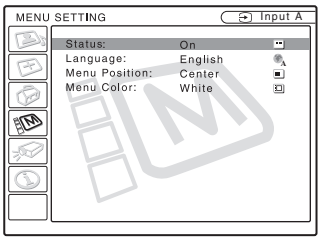

5 Pomocí tlačítka ⬆ nebo ⬇ vyberte "Language" a pak stiskněte tlačítko ➡ nebo ENTER.

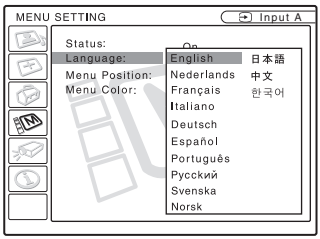

6 Pomocí tlačítka ⬆, ⬇, ⬅ nebo ➡ vyberte jazyk a pak stiskněte tlačítko ENTER.
Menu se přepne na vybraný jazyk.

Zrušení zobrazení menu

Stiskněte tlačítko MENU.
Menu zmizí automaticky, jestliže po dobu jedné minuty nestisknete žádné tlačítko.

Bezpečnostní zámek

Tento projektor je vybaven funkcí bezpečnostního zámku. Po zapnutí napájení projektoru budete vyzváni k zadání dříve nastaveného hesla. Pokud nezadáte správné heslo, nebudete mocí promítat.

Poznámka

Jestliže zapomenete své heslo a správce hesel není k dispozici, nebudete schopni projektor používat. Vezměte prosím na vědomí, že používání bezpečnostního zámku může v takovýchto případech zabránit používání projektoru. Doporučujeme Vám, abyste si vybrané heslo někde zaznamenali.

Používání bezpečnostního zámku

1 Stiskněte tlačítko MENU a pak zapněte v menu INSTALL SETTING položku “Security Lock”.

2 Zadejte heslo.
Pomocí tlačítek MENU, **↑/m/</,**, a ENTER zadejte čtyřciferné heslo. (Standardní počáteční nastavení hesla je “ENTER, ENTER, ENTER, ENTER”. Po zadání tohoto hesla můžete vložit své heslo. Proto při prvním použití této funkce zadejte prosím čtyřikrát “ENTER”.)

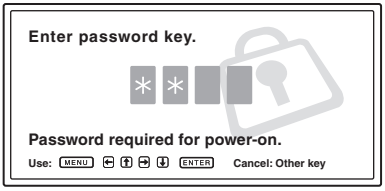

Dále se zobrazí obrazovka pro zadání nového hesla. (Zadejte na této obrazovce heslo i v případě, že chcete zachovat aktuální heslo.)

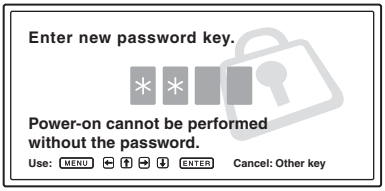

3 Pro potvrzení zadejte heslo ještě jednou.

Pokud se zobrazí následující zpráva, bylo nastavení bezpečnostního zámku dokončeno.

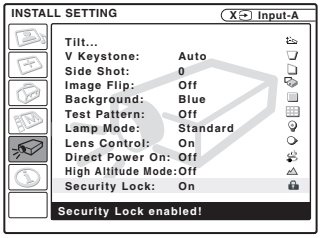

Pokud se zobrazí na obrazovce menu zpráva “Invalid Password!”, proveďte uvedený postup znovu od bodu 1.

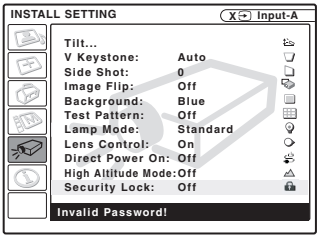

4 Vypněte hlavní napájení a odpojte síťovou napájecí šňůru.

Bezpečnostní zámek se zapne a uvede v platnost. Po dalším zapnutí napájení se zobrazí obrazovka pro zadání hesla.

Ověření bezpečnosti

Po zobrazení obrazovky pro zadání hesla zadejte heslo, které bylo nastaveno. Pokud třikrát po sobě nezadáte správné heslo, projektor nebude možno používat.
V takovém případě vypněte napájení stiskem tlačítka I / ⏻.

Zrušení bezpečnostního zámku

1 Stiskněte tlačítko MENU a pak vypněte v menu INSTALL SETTING položku "Security Lock".

2 Zadejte heslo.

Zadejte dříve nastavené heslo.

Poznámka

V případě, že zavoláte do servisního střediska z důvodu zapomenutého hesla, budete muset nahlásit výrobní číslo projektoru a Vaši totožnost. (Tento postup se může v jednotlivých zemích lišit.)
Po ověření identity Vám bude heslo poskytnuto.

Další funkce

Přepnutí z inteligentní funkce Auto-setup na manuální nastavení

Pomocí menu můžete následující funkce nastavované pomocí inteligentní funkce Auto-setup přepnout na manuální nastavení.

- **V Keystone correction (korekce lichoběžníkového zkreslení)**
  Nastavte položku "V Keystone" v menu INSTALL SETTING na "Manual."
- **Smart APA (Auto Pixel Alignment)**
  Nastavte položku "Smart APA" v menu SET SETTING na "Off."
- **Auto Input Search**
  Nastavte položku "Auto Input Search" v menu SET SETTING na "Off."

Podrobné informace o ovládání menu najdete v části "Používání MENU" na straně 32.

Ovládání počítače pomocí dodávaného dálkového ovladače (při použití USB kabelu)

Pokud připojíte počítač k projektoru pomocí USB kabelu, budete moci ovládat myš počítače prostřednictvím dálkového ovladače.
Tlačítka R/L CLICK a joystick fungují následujícím způsobem.

Tlačítko a joystick	Funkce
R CLICK (přední)	Pravé tlačítko
L CLICK (zadní)	Levé tlačítko
Joystick	Odpovídá pohybům myši

Podrobné informace o připojení prostřednictvím USB najdete v části "Propojení s počítačem" na straně 21.

Poznámka

Zajistěte, aby infračerveným paprskům používaným pro komunikaci mezi dálkovým ovladačem a senzorem dálkového ovládání na projektoru nestály v cestě žádné překážky.

Ovládání počítače pomocí dodávaného prezentačního nástroje (při použití funkce Air Shot)

Pokud používáte pro projekci obrazu z počítače funkci Air Shot, můžete provádět některé operace slide show (prezentace) pomocí dodávaného prezentačního nástroje. Jsou využitelná následující tlačítka prezentačního nástroje.

Tlačítko	Funkce
LASER	Vysílání laserového paprsku.*
⇦ SLIDE ⇨	Změna snímků směrem vpřed/vzad.
B	Zobrazení/zrušení černé obrazovky během slide show.

* K dispozici rovněž v případě, že funkci Air Shot nepoužíváte.

Poznámka

Pokud existuje v cestě mezi prezentačním nástrojem a senzorem dálkového ovládání na projektoru nějaká překážka, nemusí prezentační nástroj fungovat správně.

Funkce Off & Go (Vypnout a odejít)

Pokud potřebujete okamžitě opustit konferenční místnost, vypněte projektor a poté, co se zavře chránítko projektoru a motorický regulátor naklonění se zasune do projektoru, můžete odpojit síťovou napájecí šňůru. Po odpojení síťové napájecí šňůry se automaticky spustí ventilátor.

Poznámky

- Při odpojování síťové napájecí šňůry zajistěte, aby se chránítko objektivu uzavřelo a aby se motorický regulátor naklonění zasunul do projektoru. Při přemísťování projektoru s vysunutým motorickým regulátorem naklonění může dojít k poškození regulátoru naklonění.
- Vypněte projektor postupem popsaným v části “Vypnutí napájení” a pak jej nechte před vložením do přepravního pouzdra vychladnout.

Funkce Direct Power On/Off (Přímé zapnutí/vypnutí napájení)

Pokud budete pro zapínání a vypínání napájení celého systému používat jistič, nastavte funkci pro přímé zapnutí napájení (direct power) na “On.” Když vypínáte napájení, můžete rovněž namísto mačkání tlačítka I / ⏻ jednoduše vytáhnout napájecí šňůru ze zásuvky. Díky vnitřním obvodům zůstane ventilátor automaticky v provozu po určitou dobu i po vytažení napájecí šňůry.

Poznámka

Pokud však byl přístroj zapnutý kratší dobu než 15 minut, nemusí se v důsledku nedostatečného nabíjení začít ventilátor otáčet. V takovém případě postupujte podle pokynů pro vypnutí napájení, které jsou popsané v části “Vypnutí napájení” na straně 26.

Efektivní nástroje pro Vaši prezentaci

Zvětšení obrazu (funkce digitálního zvětšení)

V obraze můžete zvolit místo, které chcete zvětšit. Tato funkce funguje tehdy, když je na vstupu signál z počítače nebo když je promítán statický snímek (s výjimkou filmových snímků) uložený na kartě **Memory Stick**.
Tato funkce nefunguje v případě, že je na vstupu video signál.

1 Promítněte normální obraz a stiskněte tlačítko D ZOOM + na dálkovém ovladači.
Uprostřed obrazu se zobrazí ikona digitálního zvětšení.

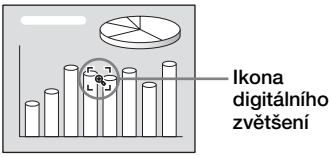

2 Přesuňte tuto ikonu na místo v obraze, které chcete zvětšit. Pro přesunutí ikony použijte tlačítka se šipkami (↑/↓/←/→).

3 Stiskněte znovu tlačítko D ZOOM +.

Snímek se v místě, kde se nachází ikona, zvětší. Na několik sekund se na plátně zobrazí poměr zvětšení.
Opakovaným stiskem tlačítka + můžete obraz zvětšit (poměr zvětšení: max. 4 x).

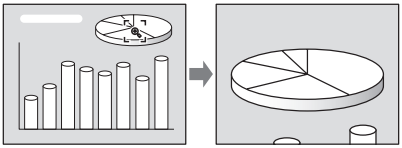

Pro posouvání zvětšeného obrazu použijte tlačítka se šipkami (↑/↓/←/→).

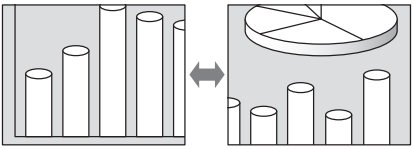

Obnovení původní velikosti obrazu

Stiskněte tlačítko D ZOOM – .
Stiskem tlačítka RESET se obraz vrátí do původní velikosti okamžitě.

Zmrazení promítaného obrazu (funkce Freeze)

Stiskněte tlačítko FREEZE. Po stisku tohoto tlačítka se zobrazí zpráva “Freeze”. Tato funkce funguje tehdy, když je na vstupu signál z počítače nebo když je promítán statický snímek uložený na kartě **Memory Stick**.
Chcete-li obnovit normální zobrazení, stiskněte znovu tlačítko FREEZE.

Používání menu

Tento projektor je vybaven obrazovkovým menu, které umožňuje provádět různá přizpůsobení a nastavení. Nastavitelné položky jsou zobrazovány v rozbalovacím menu nebo podmenu. Pokud vyberete položku, za jejímž názvem jsou tečky (...), objeví se podmenu s nastavitelnými položkami. Můžete měnit barvu a jazyk obrazovkových menu.

Změna jazyka menu je popsána v části “Volba jazyka menu” na straně 27.

Zobrazované položky

Indikátor vstupního signálu

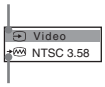

Indikátor nastavení vstupního signálu

Menu pro přizpůsobení obrazu

Indikátor vstupního signálu
Zobrazuje zvolený vstupní kanál. Když není na vstupu žádný signál, zobrazí se x. Tento indikátor můžete skrýt pomocí položky “Status” v menu MENU SETTING.

Indikátor nastavení vstupního signálu
Pro vstup A: Zobrazuje “Computer” “Component” nebo “Video GBR.”
Pro vstup C: Zobrazuje “Air Shot” nebo “**Memory Stick**”
Pro vstup Video/S Video: Zobrazuje “Auto” nebo nastavení “Color System” v menu SET SETTING.

1 Stiskněte tlačítko MENU.
Zobrazí se menu.
Aktuálně vybrané menu je zobrazeno jako žluté tlačítko.

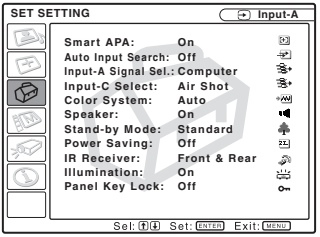

2 Pomocí tlačítka ↑ nebo ↓ vyberte menu a pak stiskněte tlačítko → nebo ENTER.
Zobrazí se vybrané menu.

3 Vyberte nějakou položku.
Pomocí tlačítka ↑ nebo ↓ vyberte položku a pak stiskněte tlačítko → nebo ENTER.
Nastavitelné položky se zobrazí v rozbalovacím menu nebo podmenu.

Rozbalovací menu

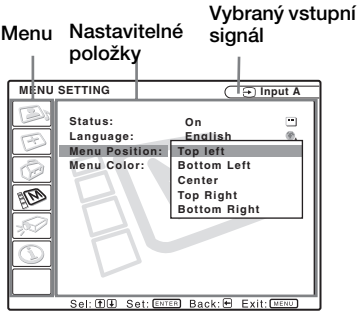

Podmenu

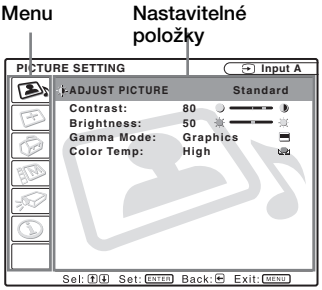

4 Proveďte nastavení nebo přizpůsobení položky.

- **Při změně hodnoty položky:**
  Chcete-li zvýšit číslo, stiskněte tlačítko ↑ nebo →.
  Chcete-li snížit číslo, stiskněte tlačítko ↓ nebo ←.
  Stiskem tlačítka ENTER se vrátíte na předchozí obrazovku menu.
- **Při změně nastavení:**
  Chcete-li změnit nastavení, stiskněte tlačítko ↑ nebo ↓.
  Stiskem tlačítka ENTER nebo ← se vrátíte na předchozí obrazovku menu.

Nastavení jazyka menu je popsáno v části "Volba jazyka menu" na straně 27.

Zrušení zobrazení menu

Stiskněte tlačítko MENU.
Menu zmizí automaticky, jestliže po dobu jedné minuty nestisknete žádné tlačítko.

Obnovení nastavení položek na původní hodnoty (reset)

Stiskněte na dálkovém ovladači tlačítko RESET.
Na obrazovce se zobrazí zpráva "Complete!" a **položky zobrazené na plátně jsou obnoveny na hodnoty nastavené ve výrobě**.
Položky, u kterých lze obnovit původní nastavení:

- "Contrast" "Brightness" "Color" "Hue" a "Sharpness" v menu Adjust Picture... .
- "Dot Phase" "H Size" a "Shift" v menu Adjust Signal...

O paměti nastavení

Nastavení se automaticky ukládají do paměti projektoru.

Pokud není na vstupu žádný signál

Pokud není na vstupu žádný signál, objeví se na plátně zpráva "Cannot adjust this item." (Tuto položku nelze nastavit.)

O zobrazení menu

Projektor umožňuje nastavit umístění menu na plátně, intenzitu obrazu na pozadí a barvu položek menu.

Podrobné informace - viz. část "Menu MENU SETTING (Nastavení menu)" na straně 40.

Menu PICTURE SETTING (Nastavení obrazu)

Menu PICTURE SETTING se používá pro přizpůsobení obrazu nebo hlasitosti. Položky, které nelze v závislosti na typu vstupního signálu nastavit, se v menu nezobrazují.

Podrobné informace o položkách, které nelze nastavit, najdete na straně 53.

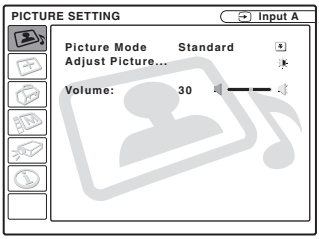

Položky menu

Picture Mode

Volba režimu obrazu.

Dynamic: Zdůraznění kontrastu pro vytvoření "dynamického" obrazu.

Standard: Za normálních okolností zvolte toto nastavení. Pokud je obraz při nastavení "Dynamic" kostrbatý, omezí toto nastavení hrubost obrazu.

Volume

Nastavení hlasitosti.

Adjust Picture...

Přístroj je schopen ukládat hodnoty následujících položek podmenu zvlášť pro obrazový režim "Dynamic" a pro režim "Standard".

Položky menu Adjust Picture...

Je-li na vstupu video signál

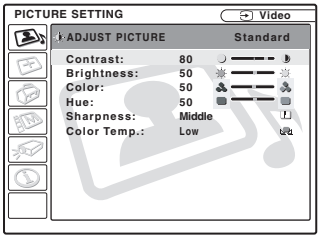

Je-li na vstupu signál z počítače

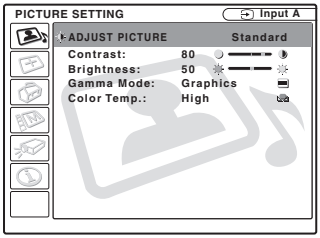

Contrast

Nastavení kontrastu obrazu. Čím vyšší je hodnota, tím vyšší je kontrast mezi tmavou a světlou částí obrazu. Čím nižší je hodnota, tím nižší je kontrast.

Brightness

Nastavení jasu obrazu. Čím vyšší je hodnota, tím jasnější je obraz. Čím nižší je hodnota, tím tmavší je obraz.

Color

Přizpůsobení sytosti barev. Čím vyšší je hodnota, tím sytější jsou barvy. Čím nižší je hodnota, tím nižší je sytost.

Hue

Nastavení barevných tónů. Čím vyšší je hodnota, tím více je obraz nazelenalý. Čím nižší je hodnota, tím více je obraz nafialovělý.

Sharpness

Volba ostrosti obrazu z hodnot “High”, “Middle” a “Low.” Při nastavení “High” je obraz nejostřejší. Při nastavení “Low” je obraz nejjemnější.

Gamma Mode

Nastavení korekční křivky gama.

Graphics: Zlepšená reprodukce polotónů. Fotografie je možno reprodukovat v přirozených tónech.

Text: Zvýraznění kontrastu bílé a černé. Vhodné pro obrazy obsahující velké množství textu.

Color Temp.

Nastavení teploty barev.

High: Posun bílé do modra.

Low: Posun bílé do červena.

Menu INPUT SETTING (Nastavení vstupu)

Menu INPUT SETTING slouží k nastavení vstupního signálu.
Položky, které nelze v závislosti na typu vstupního signálu nastavit, se v menu nezobrazují.

Podrobné informace o položkách, které nelze nastavit, najdete na straně 53.

Je-li na vstupu video signál

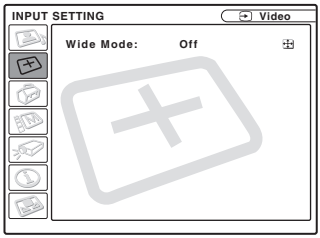

Je-li na vstupu signál z počítače

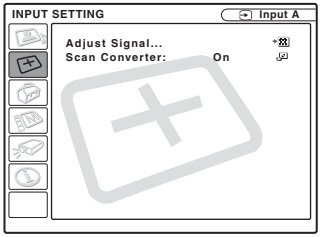

Položky menu

Wide Mode

Nastavení poměru stran obrazu. Pokud přivádíte na vstup signál 16:9 (širokoúhlý) např. z přehrávače DVD, nastavte tuto položku na “On”.

Off: Když je na vstupu obraz s poměrem stran 4:3.

On: Když je na vstupu obraz s poměrem stran 16:9 (širokoúhlý).

Poznámka

Uvědomte si prosím, že při použití projektoru k projekci za účelem dosažení zisku nebo k veřejné projekci může změna původního obrazu přepnutím do širokoúhlého režimu představovat zásah do práv autorů nebo výrobců, které jsou pod ochranou příslušných zákonů.

Položky menu Adjust Signal...

(Pouze tehdy, když je na vstupu signál z počítače)

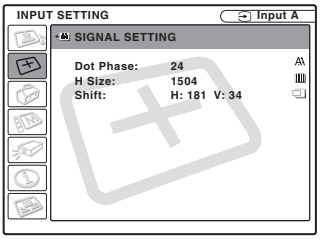

Dot Phase

Přizpůsobení fáze obrazových bodů LCD panelu a signálového výstupu z počítače. Přizpůsobuje obraz tak, aby bylo dosaženo ještě čistšího zobrazení poté, co je obraz přizpůsoben stiskem tlačítka APA. Přizpůsobte obraz tak, aby vypadal co nejčistší.

H Size

Přizpůsobení horizontální velikosti obrazového výstupu z konektoru. Čím vyšší je hodnota, tím vyšší je horizontální velikost obrazu. Čím nižší je hodnota, tím nižší je horizontální velikost obrazu. Přizpůsobte nastavení podle obrazových bodů vstupního signálu.

Podrobné informace o vhodných hodnotách pro přednastavené signály najdete na straně 54.

Shift

Přizpůsobení polohy obrazu. H se používá pro přizpůsobení horizontální polohy obrazu, zatímco V se používá pro přizpůsobení vertikální polohy obrazu.
Se zvyšující se hodnotou H se obraz posouvá doprava, se snižující se hodnotou H se obraz posouvá doleva.
Se zvyšující se hodnotou V se obraz posouvá nahoru, se snižující se hodnotou V se obraz posouvá dolů. Pomocí tlačítka ← nebo → proveďte přizpůsobení horizontální polohy a pomocí tlačítka ↑ a ↓ přizpůsobte vertikální polohu.

Scan Converter

Konvertuje signál tak, aby zobrazil obraz podle velikosti promítacího plátna.

On: Zobrazuje obraz podle rozměrů plátna. Obraz bude ztrácet na jasnosti.

Off: Zobrazuje obraz tak, jak přichází na vstup (jeden obrazový bod signálu odpovídá jednomu obrazovému bodu LCD panelu). Obraz bude čistý, bude však mít menší rozměr.

Poznámka

Při vstupu signálu XGA, SXGA nebo SXGA+ nebude tato položka zobrazena.

O číslech paměťových předvoleb

Tento projektor disponuje 45 typy předvolitelných údajů pro vstupní signály (paměť předvoleb). Když je na vstupu předvolený signál, projektor automaticky detekuje typ signálu a vyvolá data pro tento signál z paměti předvoleb, aby bylo možné nastavit optimální obraz. Číslo paměti a typ tohoto signálu jsou zobrazeny v menu INFORMATION (viz strana 43).
Předvolená data můžete také upravovat prostřednictvím menu INPUT SETTING.
Projektor má také k dispozici 20 typů uživatelských pamětí pro vstup INPUT-A, do kterých můžete uložit hodnoty přizpůsobených údajů pro nepředvolený vstupní signál.
Když je na vstupu nepředvolený signál poprvé, zobrazí se číslo paměti jako 0.
Po nastavení údajů pro tento signál v menu INPUT SETTING budou provedená nastavení uložena do paměti projektoru.
Je-li zaregistrováno více než 20 uživatelských pamětí, je nejstarší paměťový

záznam vždy přepsán nejnovějším záznamem.

Chcete-li zjistit, zda je signál zaregistrovaný v paměti předvoleb, podívejte se do tabulky na straně 54.

Jelikož jsou data pro následující signály vyvolána z paměti předvoleb, můžete tato přednastavená data používat tak, že přizpůsobíte položku “H Size.” Jemné nastavení proveďte pomocí položky “Shift.”

Signál	Číslo paměti	Velikost
Super Mac-2	23	1312
SGI-1	23	1320
Macintosh 19"	25	1328
Macintosh 21"	27	1456
Sony News	36	1708
PC-9821 1280 × 1024	36	1600
WS Sunmicro	37	1664

Poznámka

Pokud je poměr stran vstupního signálu jiný než 4:3, bude část plátna černá.

Menu SET SETTING (Nastavení projektoru)

Menu SET SETTING slouží ke změně nastavení projektoru.

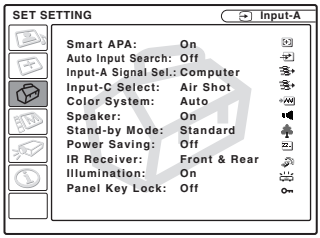

Položky menu

Smart APA

Aktivace nebo deaktivace funkce Smart APA [1].

On: Za normálních okolností zvolte toto nastavení. Když je na vstupu signál z počítače, funguje APA automaticky tak, že nastaví čistý obraz. Jakmile je prostřednictvím funkce “Smart APA” přizpůsoben specifikovaný vstupní signál, nebude přednastaven ani při odpojení a následném připojení kabelu nebo změně vstupního kanálu. Obraz můžete přizpůsobit stiskem tlačítka APA na dálkovém ovladači i v případě, že je funkce “Smart APA” nastavena na “On.”

Off: APA je funkční při stisku tlačítka APA na dálkovém ovladači.

Poznámky

- Stiskněte tlačítko APA tehdy, když je na promítacím plátně zobrazen celý obraz. Pokud je okolo promítaného obrazu hodně černých částí, nebude funkce APA pracovat správně a některé části obrazu se nemusí zobrazit na obrazovce.

- Přizpůsobování můžete zrušit dalším stiskem tlačítka APA během doby, kdy se na plátně zobrazuje zpráva “Adjusting”.
- V závislosti na druhu vstupního signálu se nemusí podařit nastavit správné přizpůsobení obrazu.
- Při manuálním přizpůsobování obrazu přizpůsobte hodnoty položek “Dot Phase”, “H Size” a “Shift” v menu INPUT SETTING.

1) Funkce APA (Auto Pixel Alignment) provádí automatické přizpůsobení položek “Dot Phase”, “H Size” a “Shift” v menu INPUT SETTING pro vstupní signál z počítače.

Auto Input Search

Za normálních okolností je tato položka nastavena na “Off.”
Je-li tato položka nastavena na “On”, detekuje projektor vstupní signály v následujícím pořadí: Vstup-A/Vstup-B/ Vstup-C/Video/S-Video. Vstupní kanál je indikován při zapnutí napájení nebo stisku tlačítka INPUT.

Input-A Signal Sel.

Volba signálového vstupu z počítače, komponentního signálu nebo signálu video GBR z konektoru INPUT A.

Poznámka

Jestliže je toto nastavení nesprávné, bude barevné podání obrazu nesprávné nebo se na plátně zobrazí zpráva “Please check Input-A Signal Sel.” (Zkontrolujte prosím volbu signálu na vstupu A) a obraz se vůbec nezobrazí.

Input-C Select

Vyberte jako zdroj vstupního signálu, který chcete promítat ze vstupu INPUT C, položku “Air Shot” nebo “**Memory Stick**”.

Color System

Volba barevného systému (systému kódování barev) ve vstupním signálu. Pokud zvolíte “Auto”, bude projektor detekovat systém kódování barev vstupního signálu automaticky. Je-li obraz zkreslený nebo postrádá barvy, vyberte barevný systém podle vstupního signálu.
Jestliže je barevný systém vstupního signálu PAL60, vyberte “PAL.” Pokud je zvoleno “Auto”, nelze barevný systém detekovat.

Speaker

Nastavením na “Off” vypnete zvuk vestavěných reproduktorů. Při nastavení na “Off” se na plátně zobrazí po zapnutí napájení nápis “Speaker: Off”.

Stand-by Mode

V pohotovostním režimu lze snížit spotřebu elektrické energie.

Standard: Za normálních okolností vyberte tuto volbu, jestliže používáte funkci Air Shot i v pohotovostním režimu.

Low: Vyberte tuto volbu, jestliže nepoužíváte funkci Air Shot a chcete snížit spotřebu energie v pohotovostním režimu.

Power Saving

Když je tato položka nastavena na “On”, přejde projektor po 10 minutách nečinnosti (žádný signál na vstupu) do úsporného režimu. Přestože se lampa vypne, zůstane chladící ventilátor v provozu. Tento režim úspory energie je zrušen v případě, že se na vstupu objeví signál nebo při stisku jakéhokoliv tlačítka. V režimu úspory energie nefunguje žádné tlačítko během prvních 60 sekund poté, co se lampa vypne.

IR Receiver

Volba senzorů dálkového ovládání (přijímač IR) v přední a zadní části projektoru.

Front&Rear: Aktivace předního i zadního senzoru.

Front: Aktivace pouze předního senzoru.

Rear: Aktivace pouze zadního senzoru.

Illumination

Volba toho, zda bude u zapnutého projektoru svítit na horním panelu projektoru logo SONY. Za normálních okolností je nastavení “On”. Pokud

vyžadujete úplnou tmu nebo pokud osvětlené logo vyrušuje, změňte toto nastavení na “Off”.

Panel Key Lock

Uzamkne všechna tlačítka ovládacího panelu na horním a bočním panelu projektoru tak, aby bylo možno ovládat projektor jen pomocí dálkového ovladače. Pro uzamknutí tlačítek ovládacího panelu nastavte tuto položku na “On.”

Při nastavení na “On” můžete přidržením tlačítka I/⏻ na ovládacím panelu po dobu 10 sekund v pohotovostním režimu zapnout projektor, nebo můžete přepnou projektor do pohotovostního režimu v případě, že je zapnutý.. Pokud při zapnutém napájení podržíte tlačítko MENU přibližně na 10 sekund, zámek se uvolní a položka “Panel Key Lock” se automaticky nastaví na “Off.”

Poznámka

Tuto funkci lze ovládat prostřednictvím konektoru REMOTE RS-232C.

Menu MENU SETTING (NASTAVENÍ menu)

Menu MENU SETTING slouží pro změnu zobrazení menu.

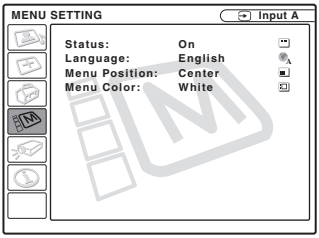

Položky menu

Status (zobrazení na plátně)

Nastavení zobrazení údajů na plátně.

On: Zobrazí se všechna hlášení a údaje.

Off: Vypnuta všechna zobrazení kromě menu, zpráv při vypínání napájení a varovných zpráv.

Language

Volba jazyka používaného v menu a zprávách zobrazovaných na plátně. K dispozici jsou následující jazyky: English (angličtina), Nederlands (nizozemština), Français (francouzština), Italiano (italština), Deutsch (němčina), Español (španělština), Português (portugalština), Русский (ruština), Svenska (švédština), Norsk (norština), 日本語, 中文 a 한국어.

Poloha menu

Vyberte polohu pro zobrazení menu z hodnot “Top Left” (Vlevo nahoře), “Bottom Left” (Vlevo dole), “Center” (Uprostřed), “Top Right” (Vpravo nahoře) a “Bottom Right” (Vpravo dole).

Menu Color

Volba barvy zobrazení menu display z hodnot “Black” (Černá) nebo “White” (Bílá).

Menu INSTALL SETTING (Nastavení instalace)

Menu INSTALL SETTING slouží ke změně nastavení projektoru.

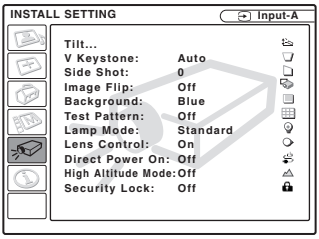

Položky menu

Tilt...

Přizpůsobení polohy (výšky) promítaného obrazu. Stiskem části △ na přizpůsobovacím tlačítku TILT nebo tlačítka ↑/→ na dálkovém ovladači můžete zvýšit naklonění projektoru a tím i polohu obrazu. Stiskem části ▽ na přizpůsobovacím tlačítku TILT nebo tlačítka ↓/← na dálkovém ovladači můžete snížit naklonění projektoru a tím i polohu obrazu.

V Keystone

Korekce lichoběžníkového zkreslení způsobeného promítacím úhlem. Vyberte "Auto" pro automatickou korekci nebo "Manual" pro manuální korekci pomocí tlačítka ← nebo →.

Když je dolní část lichoběžníku delší než horní část ⏢ : Nastavuje nižší hodnotu.

Když je horní část lichoběžníku delší než dolní část ⏢ : Nastavuje vyšší hodnotu.

Poznámka

Funkce pro automatické přizpůsobení V Keystone nemusí (v závislosti na teplotě v místnosti nebo úhlu promítacího plátna) odstranit lichoběžníkové zkreslení dokonale.

Side Shot

Korekce horizontálního lichoběžníkového zkreslení obrazu pomocí tlačítka ← nebo → na dálkovém ovladači.

Když je pravá strana delší než levá strana (⏢)

Nastavte vyšší hodnotu (+ směr).

Když je levá strana delší než pravá strana (⏢)

Nastavte nižší hodnotu (– směr).

Jestliže chcete přizpůsobit obraz co nejvíce pomocí funkce "V Keystone", nastavte přizpůsobovací úroveň na "0".

Poznámka

I když promítáte pomocí funkce "Side Shot", nemusí být v některých případech čtyři strany obrazu paralelní s příslušnými stranami rámu promítacího plátna.

Image Flip

Horizontální a/nebo vertikální převrácení obrazu na plátně.

Off: Obraz není převrácen.

HV: Obraz je horizontálně i vertikálně převrácen.

H: Obraz je horizontálně převrácen.

V: Obraz je vertikálně převrácen.

Poznámka

Když je funkce Image Flip nastavena na "HV" nebo "V", pracuje funkce Lamp Mode s nastavením "Standard".

Background

Výběr barvy pozadí promítaného na plátno v případě, že na vstupu projektoru není žádný signál. Vyberte "Black" (Černá) nebo "Blue" (Modrá).
Za normálních okolností je tato položka nastavena na "Blue."

Test Pattern

Standardní nastavení je “Off.”
Při nastavení na “On” se na promítacím plátně zobrazí během přizpůsobování funkcí “Lens Zoom”, “Lens Focus”, “Side Shot” nebo “V Keystone” testovací obrazec. Pokud nechcete, aby se testovací obrazec zobrazoval, nastavte hodnotu “Off”.

Lamp Mode

Nastavení jasu lampy při projekci.

High: Promítání s vysokým jasem.

Standard: Nižší hlučnost chladícího ventilátoru a nižší příkon. Jas promítaného obrazu bude ve srovnání s nastavením “High” nižší.

Direct Power On

Pokud k zapínání a vypínání celého systému používáte jistič, nastavte funkci přímého zapínání (direct power) na “On”. Když vypínáte napájení, můžete namísto mačkání tlačítka I/⏻ jednoduše vytáhnout napájecí šňůru ze zásuvky.

Lens Control

Při nastavení na “Off” nebude tlačítko LENS (FOCUS, ZOOM) na dálkovém ovladači a tlačítka FOCUS a ZOOM na projektoru fungovat.

High Altitude Mode

Standardní nastavení je “Off.”
Pokud provozujete projektor v nadmořských výškách nad 1500 m, nastavte hodnotu “On”.

Security Lock

Umožňuje zapnout funkci bezpečnostního zámku projektoru.

Off: Funkce bezpečnostního zámku vypnutá.

On: Funkce bezpečnostního zámku zapnutá, projektor je po nastavení hesla zabezpečen.

Podrobné informace - viz část “Bezpečnostní zámek ” na straně 28.

Menu INFORMATION (Informace)

Menu INFORMATION zobrazuje horizontální a vertikální frekvence vstupního signálu a dobu chodu lampy.

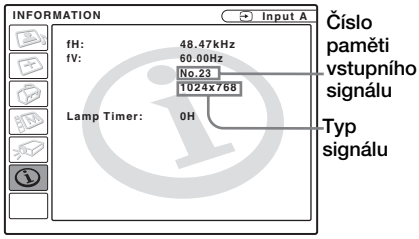

Položky menu

fH

Zobrazení horizontální frekvence vstupního signálu.
Zobrazená hodnota je přibližná.

fV

Zobrazení vertikální frekvence vstupního signálu.
Zobrazená hodnota je přibližná.

Lamp Timer

Udává, jak dlouho byla lampa v provozu.

Poznámka

Tyto údaje se zobrazují na promítacím plátně pouze pro informaci. Nemůžete je měnit.

Údržba

Výměna lampy

Vyměňte lampu za novou v následujících případech.
- Když se lampa spálí nebo ztratí jas
- Po zobrazení zprávy "Please replace the LAMP." (Vyměňte prosím lampu) na plátně
- Po rozsvícení indikátoru LAMP/COVER

Životnost lampy závisí na podmínkách provozu.

Jako náhradní lampu používejte lampu do projektorů LMP-C190.
Při použití jakékoliv jiné lampy než LMP-C190 může dojít k poškození projektoru.

Upozornění

Po vypnutí projektoru tlačítkem I / ⏻ je lampa velmi horká. **Pokud se lampy dotknete, můžete si popálit prsty. Před výměnou lampy vyčkejte alespoň 1 hodinu, než lampa vychladne.**

Poznámky

- **Pokud lampa praskne, požádejte o radu kvalifikované pracovníky společnosti Sony.**
- Modul lampy vytahujte za držadlo.
  Při dotyku lampy byste se mohli popálit nebo přivodit si jiné poranění.
- Při vytahování modulu lampy dbejte na to, aby byl modul lampy stále v horizontální poloze a vytáhněte jej kolmo nahoru. Modul lampy nenaklánějte. Pokud vytahujete lampu nakloněnou a lampa praskne, mohly by se střepy rozletět do okolí a způsobit zranění.

1 Vypněte projektor a odpojte síťovou napájecí šňůru ze síťové zásuvky.

Poznámka

Při výměně lampy po použití projektoru počkejte alespoň 1 hodinu, než lampa vychladne.

2 Zasuňte pod projektor jako ochranu kus látky. Otočte projektor tak, abyste měli přístup k jeho spodní straně.

Poznámka

Zajistěte, aby byl projektor po otočení stabilní.

3 Křížovým šroubovákem uvolněte šroubek a otevřete kryt lampy.

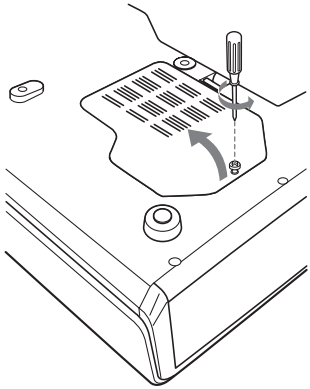

Poznámka

Z bezpečnostních důvodů nepovolujte žádné jiné šroubky.

4 Křížovým šroubovákem uvolněte dva šroubky na modulu lampy (❶). Rozložte držadlo (❷) a vytáhněte s jeho pomocí modul lampy (❸).

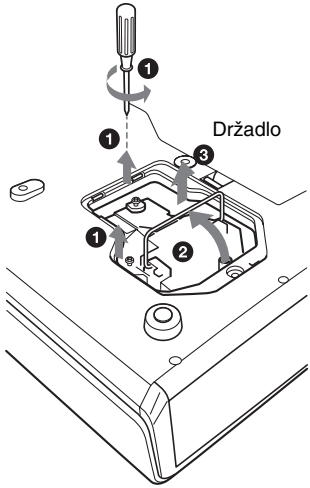

5 Zasuňte nový modul lampy zcela dovnitř tak, aby byl bezpečně usazen na svém místě (❶). Dotáhněte dva šroubky (❷). Sklopte držadlo (❸).

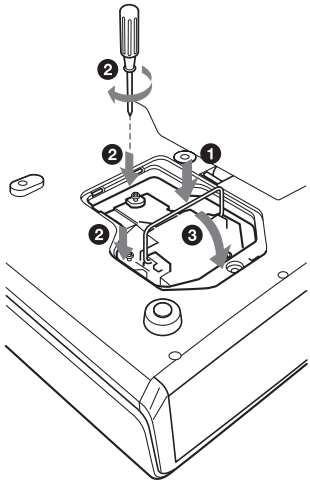

Poznámky

- Dejte pozor, abyste se nedotknuli skleněného povrchu lampy.
- Pokud není lampa řádně usazena, napájení přístroje se nezapne.

6 Zavřete kryt lampy a dotáhněte šroubek.

7 Obraťte projektor zpět do normální polohy.

8 Připojte napájecí šňůru.
Indikátor ON/STANDBY okolo tlačítka I/⏻ se červeně rozsvítí.

9 Stiskněte v uvedeném pořadí následující tlačítka dálkového ovladače (nedržte žádné tlačítko déle než 5 sekund): RESET, ←, →, ENTER.

Poznámka

Nestrkejte ruce do prostoru pro výměnu lampy a zamezte vniknutí jakýchkoliv předmětů nebo tekutin do tohoto prostoru. **Předejdete tak nebezpečí zasažení elektrickým proudem nebo požáru.**

Likvidace použité lampy
Pro zákazníky v USA
Tento výrobek obsahuje rtuť. Likvidace tohoto výrobku může v případě, že byl zakoupen v USA, podléhat speciálním předpisům. Informace o likvidaci nebo recyklaci Vám poskytnou místní orgány nebo Electronics Industries Alliance (www.eiae.org http://www.eiae.org).

Čištění vzduchového filtru

Vzduchový filtr je nutno čistit každých 1000 hodin.
Prach z vnější části ventilačních otvorů odstraňte pomocí vysavače.

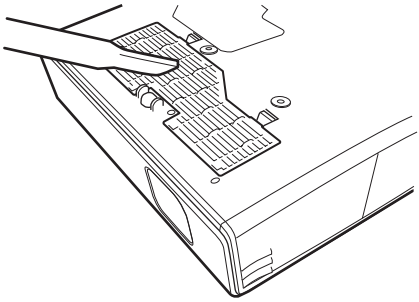

Pokud nelze odstranit prach z filtru vysavačem, vyjměte vzduchový filtr a vyperte jej.

1 Vypněte napájení a odpojte napájecí šňůru.

2 Vložte pod projektor jako ochranu kus látky a otočte projektor.

3 Odstraňte kryt vzduchového filtru.

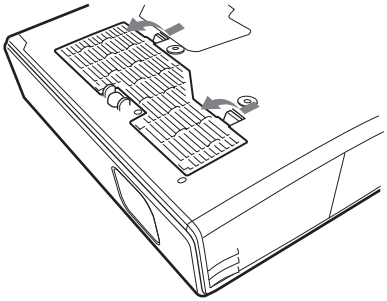

4 Vyjměte vzduchový filtr.

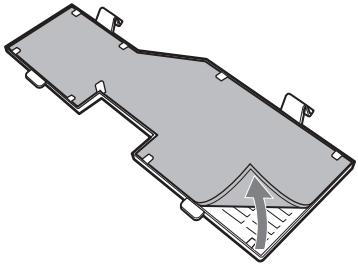

5 Omyjte vzduchový filtr ve slabém roztoku čistícího prostředku a vysušte jej ve stínu.

6 Připevněte vzduchový filtr a nasaďte kryt.

Poznámky

- **Pokud budete čištění vzduchového filtru zanedbávat, usazovaný prach postupně filtr ucpe. V důsledku toho může dojít k přehřátí přístroje a případné poruše přístroje nebo požáru.**
- Pokud nelze prach ze vzduchového filtru odstranit, vyměňte vzduchový filtr za nový (je součástí dodávky).
- Dbejte na to, aby byl kryt vzduchového filtru řádně připevněn; v případě, že není tento kryt řádně uzavřený, nebude možno zapnout napájení projektoru.
- Vzduchový filtr má přední a zadní stranu. Nainstalujte vzduchový filtr tak, aby zapadnul do drážky v krytu vzduchového filtru.

Odstraňování problémů

Pokud se Vám zdá, že projektor nepracuje tak jak má, zkuste nalézt příčinu a vyřešit problém pomocí následujících pokynů. Pokud problémy přetrvávají, požádejte o pomoc kvalifikované pracovníky společnosti Sony.

Napájení

Symptom	Příčina a náprava
Není zapnuto napájení.	• V krátkém časovém intervalu bylo tlačítkem I / ⏻ vypnuto a zapnuto napájení projektoru. ➔ Před zapnutím napájení vyčkejte přibližně 60 sekund (viz. strana 26). • Je odejmutý kryt lampy. ➔ Zavřete pevně kryt lampy (viz strana 42). • Je odejmutý kryt vzduchového filtru. ➔ Zavřete pevně kryt vzduchového filtru (viz strana 43).
Svítí oba indikátory LAMP/COVER a TEMP/FAN.	• Porucha elektrického systému. ➔ Konzultujte problém s kvalifikovanými pracovníky společnosti Sony.
Motorický regulátor naklonění a chránítko objektivu se nezavírají.	• Síťová napájecí šňůra je odpojena při zapnutém napájení projektoru. ➔ Připojte znovu síťovou napájecí šňůru do síťové zásuvky, zapněte napájení projektoru a pak jej vypněte.
Chránítko objektivu se neotevírá.	• Porucha elektrického systému. ➔ Konzultujte problém s kvalifikovanými pracovníky společnosti Sony. Pokud je v případě nouze nezbytné projektor použít, posuňte chránítko objektivu manuálně a pak stiskněte tlačítko I/⏻. Poté můžete projektor používat.

Obraz

Symptom	Příčina a náprava
Nezobrazuje se žádný obraz.	• Kabel je odpojený nebo zapojení je nesprávné. ➔ Zkontrolujte správnost zapojení (viz strana 21). • Zapojení je nesprávné. ➔ Tento projektor je kompatibilní s DDC2B (Digital Data Channel 2B). Pokud je Váš počítač kompatibilní s DDC, zapněte projektor následujícím postupem. **1** Připojte projektor k počítači. **2** Zapněte projektor. **3** Zapněte počítač. • Nesprávně navolený vstup. ➔ Pomocí tlačítka INPUT vyberte správný zdroj vstupního signálu (viz strana 24). • Obraz je vypnutý. ➔ Zapněte obraz stiskem tlačítka PIC MUTING (viz strana 17). • Je zobrazena černá obrazovka. ➔ Pro odstranění černé obrazovky stiskněte tlačítko B na prezentačním nástroji (viz strana 18). • Na počítači není nastaven výstup signálu na externí monitor nebo je nastaven výstup signálu na externí monitor a současně LCD displej počítače. ➔ Nastavte počítačový signál pro výstup **výhradně** na externí monitor (viz strana 22).
Obraz je zašuměný.	• Na pozadí se může v závislosti na poměru počtu obrazových bodů vstupního signálu a počtu obrazových bodů LCD panelu objevit šum. ➔ Změňte na připojeném počítači vzor pracovní plochy.
Nesprávné barevné podání obrazu při vstupu z konektoru INPUT A.	• Nastavení položky “Input-A Signal Sel.” v menu SET SETTING není provedeno správně. ➔ Vyberte podle vstupního signálu správnou hodnotu “Computer” “Video GBR” nebo “Component” (viz strana 38).
Namísto vstupu správného signálu ze vstupu INPUT A se zobrazí zpráva “Please check Input-A Signal Sel.”.	• Nastavení položky “Input-A Signal Sel.” v menu SET SETTING není provedeno správně. ➔ Vyberte podle vstupního signálu správnou hodnotu “Computer” “Video GBR” nebo “Component” (viz strana 38).
Nezobrazí se informace prokládané do obrazu (OSD).	• Položka “Status” v menu MENU SETTING byl nastavena na “Off.” ➔ Nastavte položku “Status” v menu MENU SETTING na “On” (viz strana 39).
Nesprávné vyvážení barev.	• Nebylo provedeno správné přizpůsobení obrazu. ➔ Proveďte přizpůsobení obrazu (viz strana 34). • Projektor je nastaven na nesprávný barevný systém. ➔ Nastavte položku “Color System” v menu SET SETTING tak, aby odpovídala barevnému systému vstupního signálu (viz strana 38).

Symptom	Příčina a náprava
Obraz je příliš tmavý.	• Není správně nastaven kontrast nebo jas. ➔ Přizpůsobte kontrast nebo jas v menu “Adjust Picture...” na správnou hodnotu (viz strana 34). • Lampa je spálená nebo ztratila jas. ➔ Vyměňte lampu za novou (viz strana 42).
Obraz není čistý.	• Obraz je rozostřený. ➔ Zaostřete obraz (viz strana 26). • Na objektivu došlo ke kondenzaci vlhkosti. ➔ Nechejte projektor přibližně 2 hodiny zapnutý.
Obraz přesahuje promítací plátno.	• Stiskli jste tlačítko APA, přestože byly okolo obrazu černé okraje. ➔ Zobrazte na promítacím plátně obraz v plné velikosti a stiskněte tlačítko APA. ➔ Přizpůsobte nastavení položky “Shift” v menu INPUT SETTING (viz strana 36).
Obraz bliká.	• Položka “Dot Phase” v menu INPUT SETTING nebyla správně přizpůsobena. ➔ Proveďte správné přizpůsobení položky “Dot Phase” v menu INPUT SETTING (viz strana 36).

Zvuk

Symptom	Příčina a náprava
Není slyšet žádný zvuk.	• Kabel je odpojený nebo zapojení je nesprávné. ➔ Zkontrolujte správnost zapojení (viz strana 21). • Použili jste nesprávný propojovací audio kabel. ➔ Použijte bezodporový stereofonní audio kabel (viz strana 21). • Zvuk je vypnutý. ➔ Zapněte zvuk stiskem tlačítka AUDIO MUTING (viz strana 17). • Není správně nastaven zvuk. ➔ Přizpůsobte hlasitost zvuku pomocí tlačítka VOLUME +/– na dálkovém ovladači nebo nastavte položku “Volume” v menu PICTURE SETTING (viz strana 34). • Položka “Speaker” je nastavena na “Off.” ➔ Nastavte položku “Speaker” v menu SET SETTING na “On” (viz strana 37).

Dálkový ovladač/Prezentační nástroj

Symptom	Příčina a náprava
Dálkový ovladač nefunguje.	• Baterie v dálkovém ovladači jsou vybité. ➔ Vyměňte baterie za nové (viz strana 18). • Přepínač COMMAND ON/OFF je nastavený na OFF. ➔ Nastavte jej na ON. • Přepínač PJ/NETWORK je nastaven na NETWORK. ➔ Nastavte jej na PJ.
Počítač nelze ovládat dálkovým ovladačem.	• USB kabel není připojený. ➔ Připojte projektor k počítači pomocí USB kabelu. • Používáte funkci Air Shot. ➔ Při použití funkce Air Shot nelze počítač ovládat pomocí dálkového ovladače.

Symptom	Příčina a náprava
Počítač nelze ovládat prezentačním nástrojem.	• Použili jste USB kabel. • Funkce Air Shot se nepoužívá. ➔ Prezentační nástroj vyžaduje pro svou práci funkci Air Shot. Pro ovládání zařízení připojeného pomocí USB kabelu použijte dálkový ovladač.

Ostatní

Symptom	Příčina a náprava
Indikátor LAMP/COVER bliká.	• Kryt lampy nebo kryt vzduchového filtru je odejmutý. ➔ Připevněte kryt pevně (viz strany 43 a 44). • Chránítko objektivu se z nějakého důvodu neotevřelo. ➔ Posuňte chránítko objektivu manuálně a pak stiskněte tlačítko I/⏻.
Indikátor LAMP/COVER svítí.	• Životnost lampy je u konce. ➔ Vyměňte lampu (viz strana 42). • Příliš vysoká teplota lampy. ➔ Vyčkejte 60 sekund, než lampa zchladne a pak znovu zapněte napájení přístroje.
Indikátor TEMP/FAN bliká.	• Porouchaný ventilátor. ➔ Konzultujte problém s kvalifikovanými pracovníky společnosti Sony.
Indikátor TEMP/FAN svítí.	• Vnitřní teplota je nezvykle vysoká. ➔ Zkontrolujte, zda nic neblokuje ventilační otvory. • Projektor se používá ve velké nadmořské výšce. ➔ Nastavte položku “High Altitude Mode” v menu INSTALL SETTING na “On.”
Svítí oba indikátory LAMP/COVER a TEMP/FAN.	• Porucha elektrického systému. ➔ Konzultujte problém s kvalifikovanými pracovníky spoleènosti Sony.
Tlačítka ovládacího panelu nefungují.	• Tlačítka ovládacího panelu jsou uzamčeny. ➔ Odemkněte tlačítka ovládacího panelu (viz strana 38).

Varovné zprávy

V následující tabulce je uveden význam zpráv zobrazovaných na plátně.

Zpráva	Význam a náprava
High temp.! Probably use in high altitude. Switch to high altitude mode on? Yes ↑ No ↓	• Příliš vysoká teplota uvnitř přístroje. ➔ Při použití projektoru v nadmořských výškách nad 1500 m nastavte položku “High Altitude Mode” v menu INSTALL SETTING na hodnotu “On” (viz strana 41). ➔ Pokud se tato zpráva zobrazí na plátně při použití projektoru v normálních nadmořských výškách, zkontrolujte, zda nic neblokuje ventilační otvory (výstupní).
High temp.! Lamp off in 1 min.	• Příliš vysoká teplota uvnitř přístroje. ➔ Vypněte napájení přístroje. ➔ Zkontrolujte, zda nic neblokuje ventilační otvory.

Zpráva	Význam a náprava
Frequency is out of range!	• Daný vstupní signál nelze promítat, neboť jeho frekvence je mimo rozsah akceptovatelný projektorem. ➔ Přiveďte na vstup signál, jehož frekvence je v rozsahu akceptovatelném projektorem. • Nastavené rozlišení výstupního signálu počítače je příliš vysoké. ➔ Nastavte výstup na rozlišení XGA (viz strana 21).
Please check Input-A Signal Sel.	• Na vstup přivádíte signál RGB z počítače, zatímco je položka "Input-A Signal Sel." v menu SET SETTING nastavena na "Component." ➔ Nastavte správně položku "Input-A Signal Sel." (viz strana 38).
Please replace the LAMP.	• Nastal čas vyměnit lampu. ➔ Vyměňte prosím lampu.

Upozorňovací zprávy

V následující tabulce je uveden význam zpráv zobrazovaných na plátně.

Zpráva	Význam a náprava
Not applicable!	• Stiskli jste nesprávné tlačítko. ➔ Stiskněte správné tlačítko.
The panel keys are locked !	• Položka "Panel Key Lock" v menu INSTALL SETTING je nastavena na "On." ➔ Všechna tlačítka na ovládacím panelu projektoru jsou uzamčená. Ovládejte projektor pomocí tlačítek dálkového ovladače (viz strana 38).

Technické údaje

Optické charakteristiky

Projekční systém
Projekční systém se 3 LCD panely a 1 objektivem
LCD panel 0,79-palcový XGA panel, cca 2360000 obrazových bodů (786432 obrazových bodů × 3)
Objektiv 1,2 x zvětšení (motorický)
f 23,5 až 28,2 mm/F1,6 až 1,78
Lampa 190 W UHP
Velikost promítaného obrazu
40 až 300 palců (úhlopříčka)
Světelný výkon
ANSI lumen[1)] 3000 lm
(Je-li položka Lamp Mode nastavena na "High")
Projekční vzdálenost (Při instalaci na podlahu)
Je-li na vstupu video signál XGA
40 palců 1,2 až 1,4 m (3,9 až 4,6 stop)
60 palců: 1,8 až 2,0 m (5,9 až 6,6 stop)
80 palců: 2,4 až 2,7 m (7,9 až 8,9 stop)
100 palců: 3,0 až 3,4 m (9,8 až 11,2 stop)
120 palců: 3,6 až 4,1 m (11,8 až 13,5 stop)
150 palců: 4,5 až 5,2 m (14,8 až 17,1 stop)
180 palců: 5,4 až 6,2 m (17,7 až 20,3 stop)
200 palců: 6,0 až 6,9 m (19,7 až 22,6 stop)
250 palců: 7,5 až 8,7 m (24,6 až 28,5 stop)
300 palců: 9,0 až 10,4 m (29,5 až 34,1 stop)

Mezi skutečnou hodnotou a hodnotou uvedenou v předchozí tabulce mohou existovat drobné odlišnosti.

1) ANSI lumen je metoda měření úřadu American National Standard IT 7.228.

Elektrické charakteristiky

Systém barev Systémy NTSC3.58/PAL/SECAM/NTSC4.43/PAL-M/PAL-N/PAL60, přepínání automaticky/manuálně
(NTSC4.43 je systém barev používaný při přehrávání videa zaznamenaného jako NTSC na videorekordérech se systémem NTSC4.43.)
Rozlišení Horizontálně 750 TV řádků (video vstup)
1024 × 768 bodů (vstup RGB)
Akceptovatelné počítačové signály[1)]
fH: 19 až 92 kHz
fV: 48 až 92 Hz
(Maximální rozlišení vstupního signálu: SXGA+ 1400 × 1050)
fV: 60 Hz

1) Nastavte rozlišení a frekvenci signálu z připojeného počítače tak, aby vyhovovaly rozsahu akceptovatelných přednastavených signálů projektoru.

Akceptovatelné video signály
15 k RGB 50/60 Hz, Progresivní komponentní 50/60 Hz, DTV (480/60I, 575/50I, 480/60P, 575/50P, 540/60P, 720/60P, 720/50P, 1080/60I, 1080/50I), Kompozitní video, Y/C video
Reproduktor Monofonní reproduktorová soustava, 40 × 20 mm (1 5/8 × 13/16 palců), max. 1 W

Vstup/Výstup

Vstup Video VIDEO: typ phono
Kompozitní video: 1 Vp-p ±2 dB negativní sync (zakončení 75 ohmů)
S-VIDEO Y/C mini DIN 4-pólový konektor
Y (luminance): 1 Vp-p ±2 dB negativní sync (zakončení 75 ohmů)
C (chrominance): zesílení 0,286 Vp-p ±2 dB (NTSC) (zakončení 75 ohmů), zesílení 0,3 Vp-p ±2 dB (PAL) (zakončení 75 ohmů)
AUDIO: konektor stereo mini
500 mVef impedance větší než 47 kiloohmů
INPUT A HD D-sub15-pólový konektor (zásuvkový typ)
Analogový RGB/komponentní:
R/R-Y: 0,7 Vp-p ±2 dB (zakončení 75 ohmů)
G: 0,7 Vp-p ±2 dB (zakončení 75 ohmů)
G se sync/Y: 1 Vp-p ±2 dB negativní sync (zakončení 75 ohmů)
B/B-Y: 0,7 Vp-p ±2 dB (zakončení 75 ohmů)
SYNC/HD:

Kompozitní sync vstup:
1-5 Vp-p vysoká impedance, pozitivní/negativní
Horizontální sync vstup:
1-5 Vp-p vysoká impedance, pozitivní/negativní
VD:
Vertikální sync vstup: 1-5 Vp-p vysoká impedance, pozitivní/negativní
AUDIO: Konektor stereo mini (Společný pro INPUT A/B)
500 mVef impedance více než 47 kiloohmů

INPUT B Analogový RGB: HD D-sub 15-pólový konektor (zásuvkový typ)
R: 0,7 Vp-p ±2 dB (zakončení 75 ohmů)
G: 0,7 Vp-p ±2 dB (zakončení 75 ohmů)
G se sync: 1 Vp-p ±2 dB negativní sync (zakončení 75 ohmů)
B: 0,7 Vp-p ±2 dB (zakončení 75 ohmů)
SYNC HD: Kompozitní sync vstup: 1 - 5 Vp-p vysoká impedance, pozitivní/negativní
Horizontální sync vstup:
1 - 5 Vp-p vysoká impedance, pozitivní/negativní
VD: Vertikální sync vstup:
1 - 5 Vp-p vysoká impedance, pozitivní/negativní

USB Up (zásuvkový typ) × 1

Slot pro bezdrátovou kartu LAN × 1

Slot pro kartu Memory Stick × 1

OUTPUT MONITOR OUT: HD D-sub 15-pólový konektor (zásuvkový typ)
R, G, B: Gain Unity: 75 ohmů
SYNC/HD, VD: 4 Vp-p (rozpojené), 1 Vp-p (75 ohmů)
AUDIO OUT (nastavitelný výstup): konektor stereo mini max. 1 Vef, při vstupním signálu 500 mVef, impedance menší než 5 kiloohmů

REMOTE RS-232C: D-sub 9-pólový konektor

Bezpečnostní normy
UL60950, cUL (CSA No. 60950), FCC Class B, IC Class B, DEMKO (EN60950), CE (LVD, EMC), C-Tick

Laser

Typ laseru	Třída 2
Vlnová délka	640 nm - 660 nm
Výkon	1 mW

Obecné

Rozměry 328 × 92,6 × 283,8 mm
(13 × 3 3/4 × 11 1/4 palců)
(š/v/h) (bez vyčnívajících částí)

Hmotnost Přibližně 3,8 kg

Napájení
AC 100 až 240 V, 2,8 až 1,2 A, 50/60 Hz

Příkon
Max. 280 W
(v pohotovostním režimu (standardní): 7 W
v pohotovostním režimu (nízký): 0,5 W)

Vyzařování tepla
921,3 BTU

Teplota pracovního prostředí
0°C až 35°C (32°F až 95°F)

Vlhkost pracovního prostředí
35% až 85% (nekondenzující)

Teplota při skladování
–20°C až 60°C (–4°F až 140°F)

Vlhkost při skladování
10 % až 90 %

Dodávané příslušenství
Dálkový ovladač (1)
Baterie typu R6 (velikost AA) (2)
Prezentační nástroj (1)
Baterie typu R03 (velikost AAA) (2)
HD D-sub 15-pólový kabel (2 m) (1)
(1-791-992-21)
USB kabel s konektorem typu A - typu B (1)
(1-790-081-31)
CD-ROM (Aplikační software a Návod k obsluze) (1)
Bezdrátová karta LAN (1)
Bezdrátový USB modul pro LAN (1)
Datové médium pro USB (1)
Přepravní pouzdro (1)
Síťová napájecí šňůra (1)
Vzduchový filtr (náhradní) (1)
Návod k obsluze (1)
Karta pro rychlou referenci (1)
Bezpečnostní štítek (1)

Design a technické údaje se mohou změnit bez předchozího upozornění.

Doplňkové příslušenství

Projekční lampa
LMP-C190 (náhradní)
Signálový kabel
SMF-402 (HD D-sub 15-pólový (zástrčkový typ) ⟷ 3 × typ phono (zástrčkový typ))

Některé příslušenství nemusí být v určitých oblastech k dispozici. Podrobné informace získáte u nejbližšího prodejce Sony.

Přiřazení pólů konektorů

Konektor INPUT A/B (HD D-sub 15-pólový, zásuvkový typ)

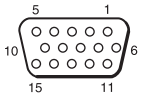

1	R/R-Y	9	N.C.
2	G/Y	10	GND
3	B/B-Y	11	GND
4	GND	12	DDC/SDA
5	GND	13	HD/C.Sync
6	GND (R)	14	VD
7	GND (G)	15	DDC/SCL
8	GND (B)		

Konektor RS-232C (D-sub 9-pólový, zásuvkový typ)

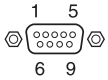

1	DCD	6	DSR
2	RXDA	7	RTS
3	TXDA	8	CTS
4	DTR	9	RI
5	GND		

Vstupní signály a nastavitelné položky

Menu Adjust Picture...

Položka	Vstupní signál					
	Video nebo S video (Y/C)	Komponentní	Video GBR	Počítač	Č&B	Air Shot nebo Memory Stick
Contrast	●	●	●	●	●	●
Brightness	●	●	●	●	●	●
Color	●	●	●	–	–	–
Hue	● (pouze NTSC 3.58/ 4.43)	–	–	–	–	–
Sharpness	●	●	●	–	●	–
Gamma Mode	–	–	●*	●	–	●
Color Temp.	●	●	●	●	●	●
Hlasitost	●	●	●	●	●	●

● : Nastavitelné
– : Nelze nastavit
*: Pouze přednastavená paměť č. 3, 4

Menu INPUT SETTING

Položka	Vstupní signál					
	Video nebo S video (Y/C)	Komponentní	Video GBR	Počítač	Č&B	Air Shot nebo Memory Stick
Dot Phase	–	–	–	●	–	–
H Size	–	●*1	–	●	–	–
Shift	–	●*1	–	●	–	–
Scan Converter	–	–	–	● (nižší než SVGA)	–	–
Wide Mode	●	●*2	●	–	●	–

● : Nastavitelné
– : Nelze nastavit
*1: Předpokládá přednastavenou paměť č. 3, 4
*2: Předpokládá přednastavenou paměť č. 5, 45, 47, 48, 50

Přednastavené signály

Číslo paměti	Přednastavený signál		fH (kHz)	fV (Hz)	Sync	SIZE
1	Video 60 Hz	60 Hz	15,734	59,940		
2	Video 50 Hz	50 Hz	15,625	50,000		
3	480/60i	480/60i	15,734	59,940	S na G/Y nebo kompozitní sync	
4	575/50i	575/50i	15,625	50,000	S na G/Y nebo kompozitní sync	
5	1080/60i	1035/60i, 1080/60i	33,750	60,000		
6	640 × 350	VGA mode 1	31,469	70,086	H-pos, V-neg	800
7		VGA VESA 85 Hz	37,861	85,080	H-pos, V-neg	832
8	640 × 400	PC-9801 Normal	24,823	56,416	H-neg, V-neg	848
9		VGA mode 2	31,469	70,086	H-neg, V-pos	800
10		VGA VESA 85 Hz	37,861	85,080	H-neg, V-pos	832
11	640 × 480	VGA mode 3	31,469	59,940	H-neg, V-neg	800
12		Macintosh 13"	35,000	66,667	H-neg, V-neg	864
13		VGA VESA 72 Hz	37,861	72,809	H-neg, V-neg	832
14		VGA VESA 75 Hz	37,500	75,000	H-neg, V-neg	840
15		VGA VESA 85 Hz	43,269	85,008	H-neg, V-neg	832
16	800 × 600	SVGA VESA 56 Hz	35,156	56,250	H-pos, V-pos	1024
17		SVGA VESA 60 Hz	37,879	60,317	H-pos, V-pos	1056
18		SVGA VESA 72 Hz	48,077	72,188	H-pos, V-pos	1040
19		SVGA VESA 75 Hz	46,875	75,000	H-pos, V-pos	1056
20		SVGA VESA 85 Hz	53,674	85,061	H-pos, V-pos	1048
21	832 × 624	Macintosh 16"	49,724	74,550	H-neg, V-neg	1152
22*	1024 × 768	XGA VESA 43 Hz	35,524	86,958	H-pos, V-pos	1264
23		XGA VESA 60 Hz	48,363	60,004	H-neg, V-neg	1344
24		XGA VESA 70 Hz	56,476	69,955	H-neg, V-neg	1328
25		XGA VESA 75 Hz	60,023	75,029	H-pos, V-pos	1312
26		XGA VESA 85 Hz	68,677	84,997	H-pos, V-pos	1376
27	1152 × 864	SXGA VESA 70 Hz	63,995	70,019	H-pos, V-pos	1472
28		SXGA VESA 75 Hz	67,500	75,000	H-pos, V-pos	1600
29		SXGA VESA 85 Hz	77,487	85,057	H-pos, V-pos	1568
30	1152 × 900	Sunmicro LO	61,795	65,960	H-neg, V-neg	1504
31		Sunmicro HI	71,713	76,047	Kompozitní sync	1472

Číslo paměti	Přednastavený signál		fH (kHz)	fV (Hz)	Sync	SIZE
32	1280 × 960	SXGA VESA 60 Hz	60,000	60,000	H-pos, V-pos	1800
33		SXGA VESA 75 Hz	75,000	75,000	H-pos, V-pos	1728
34*	1280 × 1024	SXGA VESA 43 Hz	46,433	86,872	H-pos, V-pos	1696
35		SGI-5	53,316	50,062	S na G	1680
36		SXGA VESA 60 Hz	63,974	60,013	H-pos, V-pos	1696
37		SXGA VESA 75 Hz	79,976	75,025	H-pos, V-pos	1688
38		SXGA VESA 85 Hz	91,146	85,024	H-pos, V-pos	1476
43	480/60P	480/60P (Progresivní komponentní)	31,470	60,000	S na G	
44	575/50P	575/50P (Progresivní komponentní)	31,250	50,000	S na G	
45	1080/50i	1080/50i	28,130	50,000		
47	720/60P	720/60P	45,000	60,000		
48	720/50P	720/50P	37,500	50,000		
50	540/60P	540/60P	33,750	60,000		
52	1400 × 1050	SXGA+ 60 Hz	63,981	60,020	H-pos, V-pos	1688

Poznámky

- Pokud je na vstupu signál odlišný od výše uvedených přednastavených signálů, může se obraz zobrazovat nesprávně.
- Paměťové pozice 22 a 34 zobrazují prokládané signály.
- Pokud je na vstupu signál SXGA+ , může obraz přesáhnout okraje plátna. V takovém případě přiveďte na vstup signál, jehož obraz není ohraničen černými okraji a odpojte a znovu připojte kabel nebo vyberte vstupní signál pomocí tlačítka INPUT.

Varování týkající se připojení napájení

Při použití projektoru v zemi, ve které žijete, používejte dodávanou napájecí šňůru. V opačném případě použijte správný typ napájecí šňůry, která musí splňovat následující specifikaci.

	USA, Kanada		Kontinentální Evropa		Veká Británie, Irsko, Austrálie, Nový Zéland	Japonsko
Typ zástrčky	VM0233	290B	YP-12A	COX-07	–[1)]	YP332
Zásuvkové zakončení	VM0089	386A	YC-13B	COX-02	VM0310B	YC-13
Typ šňůry	SJT	SJT	H05VV-F	H05VV-F	N13237/CO-228	VCTF
Jmenovité napětí & proud	10 A/125 V	10 A/125 V	10 A/250 V	10 A/250 V	10 A/250 V	7 A/125 V
Bezpečnostní normy	UL/CSA	UL/CSA	VDE	VDE	VDE	DENAN
Délka šňůry (max.)	4,5 m (177 1/4 palců)		–			

[1)] Použijte správnou zástrčku s ohledem na zemi, ve které žijete.

Montážní schéma

Instalace na podlahu (Přední projekce)

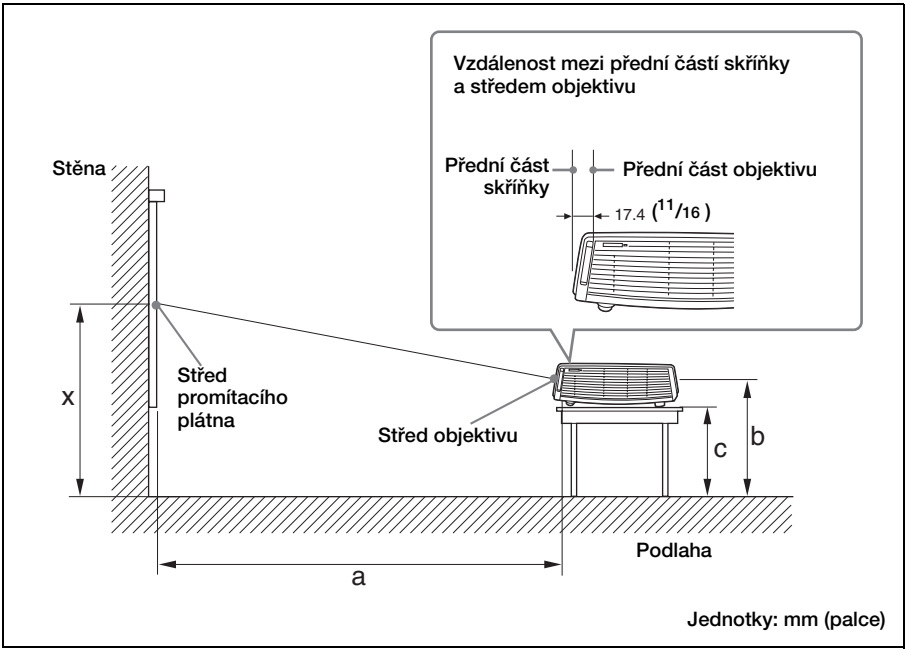

Tato část popisuje příklady instalace projektoru na stůl, apod.

Rozměry související s instalací jsou popsány v tabulce na straně 58.

Písmena abecedy používaná na obrázku označují následující vzdálenosti.
a: vzdálenost mezi plátnem a středem objektivu
b: vzdálenost mezi podlahou a středem objektivu
c: vzdálenost mezi podlahou a spodních částí regulátorů naklonění projektoru
x: vzdálenost mezi podlahou a středem promítacího plátna (volná)

Jednotky: mm (palce)

SS		40	60	80	100	120	150	180	200	250	300
a	N	1160 (45 3/4)	1760 (69 3/8)	2360 (93)	2970 (117)	3570 (140 5/8)	4470 (176 1/8)	5380 (211 7/8)	5980 (235 1/2)	7490 (295)	9000 (354 3/8)
	M	1350 (53 1/4)	2040 (80 3/8)	2740 (108)	3440 (135 1/2)	4140 (163 1/8)	5180 (204)	6230 (245 3/8)	6930 (272 7/8)	8670 (341 1/2)	10420 (410 3/8)
b		x-237 (x-9 3/8)	x-356 (x-14)	x-474 (x-18 3/4)	x-593 (x-23 3/8)	x-711 (x-28)	x-889 (x-35)	x-1067 (x-42)	x-1185 (x-46 3/4)	x-1482 (x-58 3/8)	x-1778 (x-70 1/8)
c		x-299 (x-11 7/8)	x-417 (x-16 1/2)	x-536 (x-21 1/8)	x-654 (x-25 7/8)	x-773 (x-30 1/2)	x-951 (x-37 1/2)	x-1129 (x-44 1/2)	x-1247 (x-49 1/8)	x-1543 (x-60 7/8)	x-1840 (x-72 1/2)

a (N)={(SS × 23,177/0,7874)–50,4} × 1,025
a (M)={(SS × 28,177/0,7874)–50,4} × 0,975
b=x–(SS/0,7874 × 4,667)
c=x–(SS/0,7874 × 4,667+61,8)

Instalační rozměry a metoda jejich výpočtu pro každý objektiv jsou uvedeny výše.

Písmena abecedy v tabulkách a metodách výpočtu označují následující.
SS: velikost plátna měřená diagonálně (palce)
a: vzdálenost mezi plátnem a středem objektivu
b: vzdálenost mezi podlahou a středem objektivu
c: vzdálenost mezi podlahou a regulátory naklonění projektoru
x: volná
N: minimum
M: maximum

Instalace pod strop (Přední projekce)

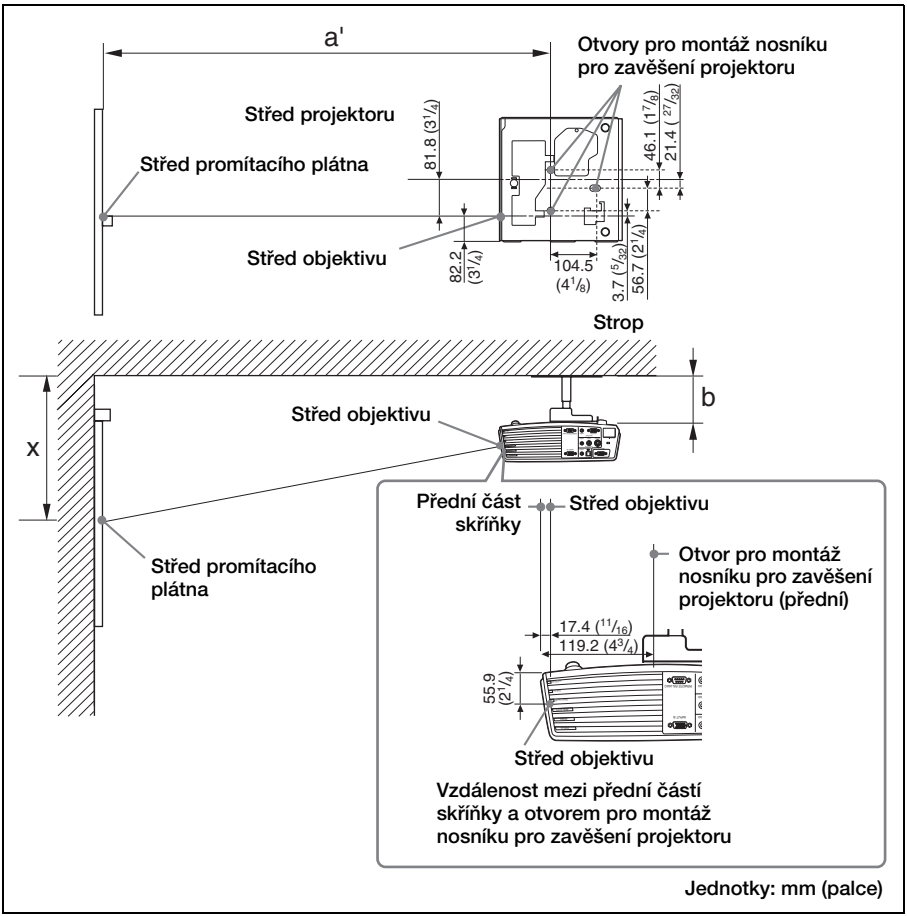

Tato část popisuje příklady instalace projektoru pod strop.
Při instalaci projektoru pod strop používejte nosník pro zavěšení projektoru doporučený společností Sony.
Požádejte o montáž projektoru pod strop odborníky společnosti Sony.
Rozměry související s instalací jsou popsány v tabulce na straně 60.

Písmena abecedy používaná na obrázcích označují následující vzdálenosti.

a': vzdálenost mezi otvorem (přední) pro montáž nosníku pro zavěšení projektoru na spodní plochu projektoru a středem plátna

b: vzdálenost mezi otvorem (přední) pro montáž nosníku pro zavěšení projektoru na spodní plochu projektoru a stropem

x: vzdálenost mezi stropem a středem plátna

Jednotky: mm (palce)

SS		40	60	80	100	120	150	180	200	250	300
a’	N	1260 (49 5/8)	1860 (73 1/4)	2470 (97 3/8)	3070 (121)	3670 (144 5/8)	4580 (180 3/8)	5480 (215 7/8)	6090 (239 7/8)	7600 (299 1/4)	9100 (358 3/8)
	M	1450 (57 1/8)	2140 (84 3/8)	2840 (111 7/8)	3540 (139 1/2)	4240 (167)	5280 (208)	6330 (249 1/4)	7030 (276 13/16)	8770 (345 3/8)	10520 (414 1/4)
x		b+293 (b+11 5/8)	b+411 (b+16 1/4)	b+530 (b+20 7/8)	b+649 (b+25 5/8)	b+767 (b+30 1/4)	b+945 (b+37 1/4)	b+1123 (b+44 1/4)	b+1241 (b+48 7/8)	b+1538 (b+60 5/8)	b+1834 (b+72 1/4)
b		volná									

a’ (N)={(SS × 23,177/0,7874)+51,4} × 1,025
a’ (M)={(SS × 28,177/0,7874)+51,4} × 0,975
x=b+(SS/0,7874 × 4,667+55,8)

Instalační rozměry a metoda jejich výpočtu pro každý objektiv jsou uvedeny výše.

Písmena abecedy v tabulkách a metodách výpočtu označují následující.

SS: velikost plátna měřená diagonálně (palce)
a’: vzdálenost mezi otvorem (přední) pro montáž nosníku pro zavěšení projektoru na spodní plochu projektoru a středem plátna
b: vzdálenost mezi otvorem (přední) pro montáž nosníku pro zavěšení projektoru na spodní plochu projektoru a stropem
x: vzdálenost mezi středem plátna a stropem
N: minimum
M: maximum

Přizpůsobení pomocí funkce “Side Shot” a “V Keystone”

Pomocí funkce “Side Shot” (přizpůsobení horizontálního lichoběžníkového zkreslení), která je u tohoto projektoru k dispozici, můžete promítat obraz z boku promítacího plátna. Při projekci s využitím pouze přizpůsobení “Side Shot” můžete přizpůsobit horizontální zkreslení plátna pomocí funkce “Side Shot” na maximum.
Při projekci využívající jak funkci “Side Shot”, tak i “V Keystone” (přizpůsobení vertikálního lichoběžníkového zkreslení) můžete provést přizpůsobení vertikálního (⏢ ⏢) a horizontálního (⏢ ⏢) zkreslení plátna.

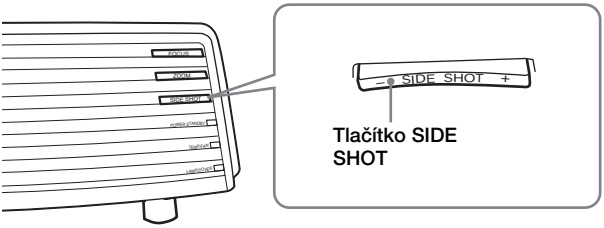

Oblasti přizpůsobení pro funkce “Side Shot” a “V Keystone”

Na následujícím obrázku je zobrazena oblast zkreslení, které lze přizpůsobit pomocí funkcí “Side Shot” a “V Keystone”.

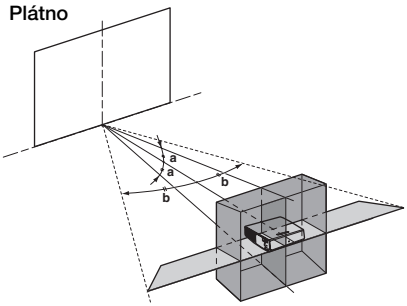

a: Úhel naklonění projektoru v oblasti přizpůsobení funkcí “V Keystone”
b: Oblast funkce “Side Shot” (přizpůsobení horizontálního lichoběžníkového zkreslení)

Vstupní signály		a	b
Video/60, Video/50, 480/60i, 575/50i, 480/60p, 575/50p	a=0	0	+/–20
	a≠0 nebo b≠0	+/–20	+/–11
	b=0	+/–30	0
1080/60i, 1080/50i, 540/60p	a=0	0	+/–16
	a≠0 nebo b≠0	+/–20	+/–11
	b=0	+/–30	0
720/60p, 720/50p	a=0	0	+/–16
	a≠0 nebo b≠0	+/–20	+/–7
	b=0	+/–30	0
PC, Air Shot, **Memory Stick**	a=0	0	+/–14
	a≠0 nebo b≠0	+/–20	+/–7
	b=0	+/–30	0

Poznámky

- Je-li funkce “V Keystone” nastavena na “Auto”, může být oblast přizpůsobení pro funkci “Side Shot” úzká.
- Funkci “V Keystone” v menu INSTALL SETTING nastavuje výrobce na “Auto”, aby byla zajištěna automatická korekce vertikálního zkreslení obrazu. V závislosti na pokojové teplotě nebo úhlu plátna však nemusí být korekce zkreslení dokonalá. V takovém případě nastavte tuto položku na “Manual” a proveďte ruční korekci zkreslení.

Rozměry

Přední strana

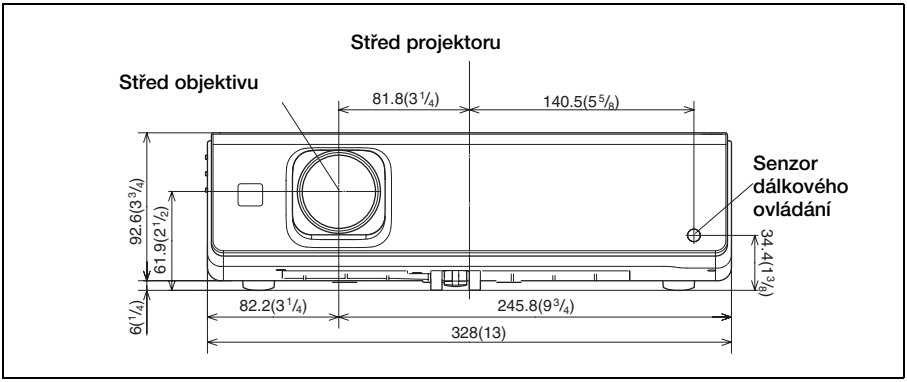

Pravá strana

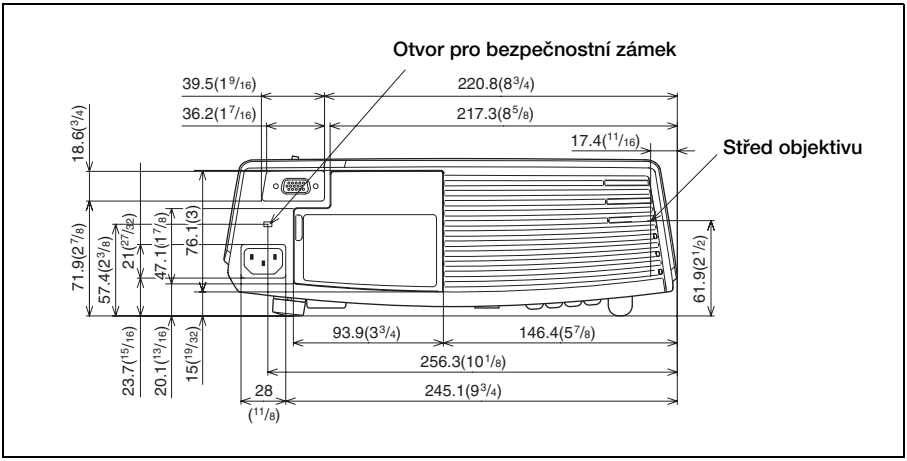

Jednotky: mm (palce)

Levá strana

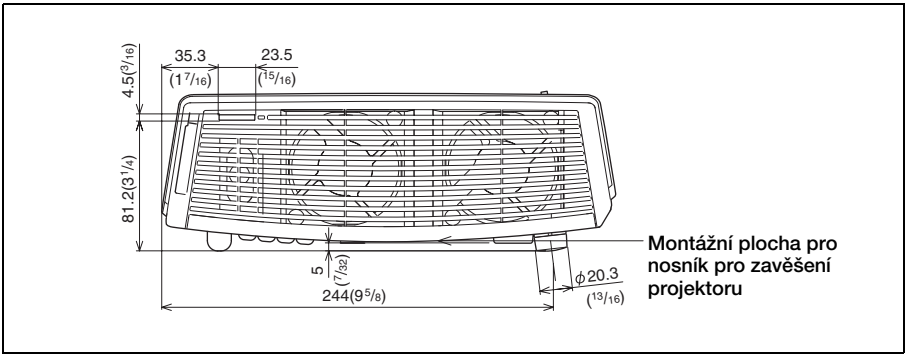

Spodní strana

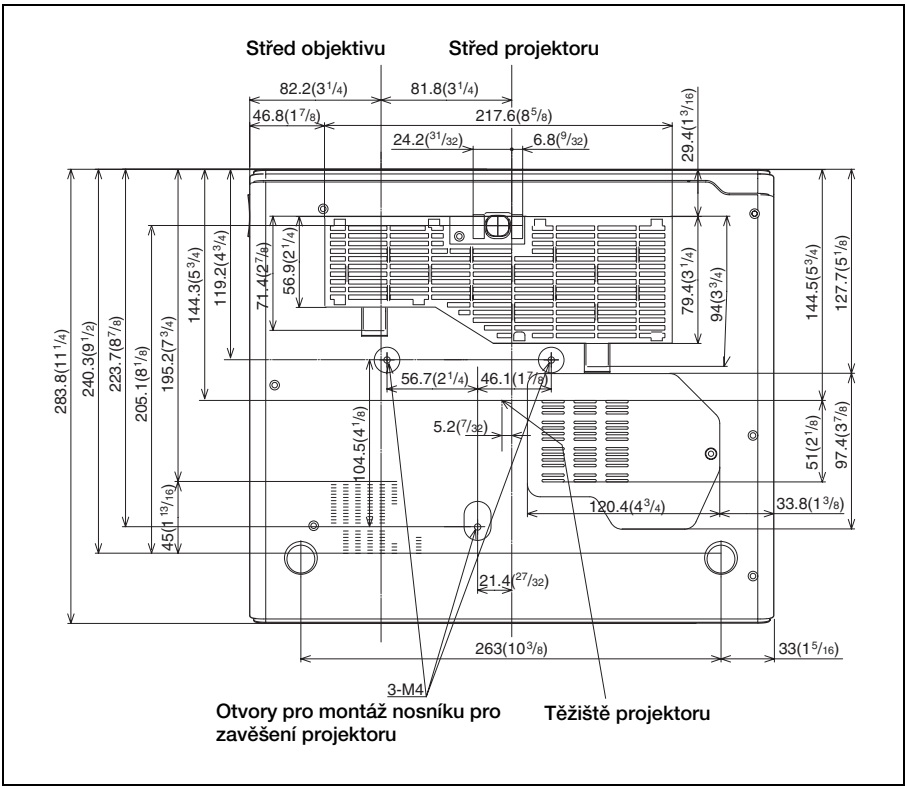

Jednotky: mm (palce)

Rejstřík

B

Barevný odstín 34
Barevný systém 38
Barva 34
Barva menu 39
Bezpečnostní upozornění ..7
Bezpečnostní zámek 41

Č

Časovač lampy 41

D

Dálkový ovladač 16
horní/přední/levá strana 13
Dálkový ovladač 16
přední senzor dálkového ovládání 13
umístění a funkce ovládacích prvků 16
zadní senzor dálkového ovládání 13
Digitální zvětšení obrazu 30
Dodávané příslušenství ...51

F

Fáze obrazových bodů.....36
fH (Horizontální frekvence) 41
Funkce Auto Input Search 38
Funkce Off & unplug 30
Funkce V Keystone 40
fV (Vertikální frekvence) 41

H

Hlasitost.....34
Horizontální velikost 36
Chránítko objektivu 13

I

Input-A Signal Sel. 38
Input-C Select 38

J

Jas 34
Jazyk.....39
volba jazyka menu 27

K

Konektor USB 21
Kontrast 34
Konvertor rozkladu 36

M

Menu INFORMATION 41
Menu INPUT SETTING 35
Menu INSTALL SETTING 40
Menu MENU SETTING 39
Menu PICTURE SETTING 34
Menu SET SETTING 37
používání menu 32
Menu SET SETTING 37
Menu zrušení zobrazení menu 33
Motorický regulátor naklonění 25

N

Naklonění... 40
Napájení zapnutí 24

O

Obnova nastavení (Reset) položek, u kterých lze obnovit původní nastavení 33
obnova nastavení položky 33
Odstraňování problémů...45
Ostrost 35
Osvětlení 38
Ovládání objektivu 41

P

Picture Mode (obrazový režim).....34
Poloha menu 39
Posunutí 36
Pozadí.....40
Prezentační nástroj 18
Překlopení obrazu 40
Příklady instalace 20
poznámky 8
nevhodné provozní podmínky 9
nevhodné umístění 8
Příkon v pohotovostním režimu 38
Přímé zapnutí/vypnutí napájení 30
Připojení počítače 21
přiřazení pólů konektorů 52
Přiřazení pólů konektorů 52
Přizpůsobení paměti nastavení 33
obrazu.....34
velikosti/posunutí obrazu 36

R

Režim Gamma 35
Režim lampy 41
Režim pro velké nadmořské výšky.....41

S

Samostatně prodávané příslušenství.....52
Side Shot 40
Smart APA.....37
Startovací obrazovka 24
Stav 39
Širokoúhlý režim 35

T

Technické údaje 50
Teplota barev 35
Testovací vzor 40

U

Umístění a funkce ovládacích prvků
panel konektorů 15
ovládací panel 14
zadní/pravá/spodní

strana 13
Úspora energie 38

V

Velikost plátna 20, 50
Videorekordér 23
Výměna lampy 42
Vzduchový filtr 43

Z

Zámek tlačítek
na panelu 38
Zprávy
upozornění 49
varování 48

http://www.sony.net/

Vytištěno na 100% recyklovaném papíru s použitím VOC (Volatile Organic Compound) - tiskové barvy na bázi rostlinného oleje.
Příkon v pohotovostním režimu: 0,5 W
Pro pájení byla použita bezolovnatá pájka.
Při výrobě skříněk a desek s plošnými spoji se nepoužívají halogenované samozhášecí přísady.
V obalech se jako podkladový materiál nepoužívá pěnový polystyrén.

Sony Corporation Vytištěno v Japonsku